Lucht-waterwarmtepomp Bosch All-electric Split 14 400V

Bosch Compress all-electric 3400i AWS, three phase outdoor unit

Materiaalstaat

Artikelnummer					
7736702331	Bosch All-electric Split 14 400V	Set	1	€	7.544,00
8750722688	CS3400iAWS 14 OR-T	Buitenunit			
8738212148	CS3400iAWS 14 E	Binnenunit			
8738203521	Buitentemperatuurvoeler 4,7K	buitenvoeler			
7735500777	Bosch buffervat 120L (BH 120-5 1 B)		1	€	596,00
Toebehoren en accessoires					
8738201411	3-wegklep roterend 28mm knel 230 V		1	€	140,00
8738209632	Isolatie voor 3-wegklep		1	€	52,00
7748000724	WP boiler HR300		1	€	1.348,00
8718599201	HS32/7.5 pompgroepunit		1	€	620,00
7738112314	CR10H Bosch DE,AT,BE,CH,LU,ES,PT,FR...		1	€	99,00
7747204698	Dauwpuntvoeler voor koelen		1	€	63,00
7748000688	Koudemiddelleiding 20m 3/8” 5/8”		1	€	385,00
7748000318	Vorstbeveiligingkabel condensafvoer 5m		1	€	135,00
8738206183	CANbus kabel 15m 2x2x0,75mm²		1	€	57,00
8738900101	Inbedrijfname luchtwarmtepomp residentieel	Direct bij Nefit-Bosch bestellen	1	€	381,87
8738900086	F-gassen service	Direct bij Nefit-Bosch bestellen	1	€	701,02

Totaal excl. btw: € 12.121,89

ISDE meldcode, subsidie (alleen bij bestaande bouw): KA22443 € 3.450,00

Boiler opties					
7748000723	WP boiler HR200		**1**	€	1.191,00
7735502481	WP 180P1B		**1**	€	1.390,00
8735100641	WH 290 LP1 B		**1**	€	2.044,00
7735502482	WP 300 KP1B		**1**	€	1.565,00
8735100642	WH 370 LP1 B		**1**	€	2.259,00
8735100643	WH 400 LP1 B		**1**	€	2.381,00
8735100644	WH 450 LP1 B		**1**	€	2.474,00

Prijzen op basis van prijspeil: 01-09-2023

Onder voorbehoud van wijzigingen.
Voor netto prijzen, betalings- en leveringscondities verwijzen wij u graag naar de groothandel van uw keuze.

Kenmerken

- Split lucht-waterwarmtepomp voor buitenunit met een hydraulische binnenunit
- Verbinding tussen de units via koelleidingen
- Koudemiddel R410A
- Met modulerende hoogrendement circulatiepomp
- Aanpassing van het verwarmingsvermogen aan de behoefte door vermogensmodulatie
- Actieve koeling is optioneel beschikbaar
- Hoog vermogenskengetal: seizoensgebonden energie-efficiëntie voor ruimteverwarming (lage temperatuurtoepassing,
- gemiddelde klimaatomstandigheden ≥ 187 %)
- Warmtepomp inclusief binnen-unit in 1 pakket
- Snelle en eenvoudige installatie
- Inclusief vloerdrogingsprogramma, actieve koeling en anti-legionellawerking
- Tot 60°C aanvoertemperatuur mogelijk met deze warmtepomp, zonder gebruik van de bijverwarmer
- Eenvoudige bediening met de bedieneenheid HPC 410 via een duidelijk leesbaar display
- Standaard 1 ongemengde verwarmingskring regelbaar en maximum 4 gemengde kringen via een bijkomende module MM 100
- Compatible met Easy Control CT200 thermostaat (leverbaar als accessoire) voor bediening via app en optioneel toegang tot HomeCom Pro
- Compatible met K30 wifi module (leverbaar als accessoire) voor bediening via app en optioneel toegang tot HomeCom Pro
- Warm tapwater middels indirect gestookte boiler
- De warmtepomp kan met de geïntegreerde cv-pomp een rechtstreeks aangesloten cv-groep bedienen (Voorwaarde: systeemweerstand is lager dan de beschikbare restopvoerhoogte van de toestelpomp)
- Smart Grid mogelijkheden

Fabrieksgarantie

De standaard fabrieksgarantie van 2 jaar is van toepassing.

Optioneel:
Verlengde garantie (3 jaar bovenop de standaard fabrieksgarantie) in combinatie met inbedrijfsname door Nefit Bosch.

Technische gegevens

Binnenunit			Bosch All-electric Tower Split 14 400V
Elektrische gegevens			
Aansluitspanning		V	400V ~3N
Aanbevolen zekering [2)]		A	3x16
Aansluitvermogen		kW	9
Beschermingsklasse			IP X1
Verwarmingssysteem			
Aansluittype (cv-aanvoer)	buitendiameter	mm	28 (buitendiameter)
Aansluittype (cv-retour)	buitendiameter	mm	28 (buitendiameter)
Aansluittype (cv op binnenunit)	buitendiameter	mm	nvt
Aansluittype (koud-en warmwater)	buitendiameter	mm	22 (buitendiameter)
Aansluittype warmtepompaanvoer (gas)	flare	inch	5/8” 3)
Aansluittype warmtepompaanvoer (vloeistof)	flare	inch	3/8”
Maximale aanvoertemperatuur	warmtepomp	°C	60
	externe bijverwarmer	°C	80
Maximale bedrijfsdruk		kPa/bar	300/3,0
Minimale bedrijfsdruk		kPa/bar	120/1,2
Expansievat		l	13,5
Pomptype			Grundfos UPM2K 25-75 PWM
Nominale aanvoer (vloerverwarming)		l/s	0,69
Max. extern beschikbare druk bij nominale aanvoer (vloerverwarming)		kPa	7 4)
Nominale aanvoer (radiatoren)		l/s	0,44
Max. extern beschikbare druk bij nominale aanvoer (radiatoren)		kPa	42
Minimaal debiet (bij ontdooien)[4)]		l/s	0,33
Algemeen			
Afmetingen (breedte x diepte x hoogte)		mm	600 x 660 x 1800
Gewicht		kg	139
Geluidsdrukniveau		dB(A)	45
Maximaal mogelijk opstelhoogte boven NAP		m	2000

1) 400V 3N~ AC 50Hz. De buitenunit moet een separate voedingsspanning hebben.
2) 230V 1N~ AC 50Hz. De buitenunit moet een separate voedingsspanning hebben
3) Zekeringkarakteristiek gL/C
4) Een externe circulatiepomp moet voor de installatie worden overwogen
5) Wanneer het minimaal debiet in het systeem niet kan worden gewaarborgd, is een buffervat nodig.
6) indien koelen beschikbaar is

Buitenunit			ODU Split 14 400V
Bedrijf lucht/water			
Nominaal verwarmingsvermogen	bij A7/W35[1)]	kW	11,6
COP	bij A7/W35[1)]		4,51
Max. vermogen	bij A-7/W35[1)]	kW	11,3
COP	bij A-7/W35[1)]		2,62
Modulatiebereik met A2/W35		kW	4,2-12,2
Elektrische gegevens			
Aansluitspanning		V	400V ~3N
Aanbevolen zekering [3)]		A	3x20
Maximale stroomsterkte		A	3x10
Startstroom		A	10
cos φ			>0,92
Koudemiddelcircuit			
Aansluittype warmtepompaanvoer (gas)	flare	inch	3/8”
Aansluittype warmtepompaanvoer (vloeistof)	flare	inch	5/8”
Koudemiddel type			R410A
Hoeveelheid koudemiddel		kg	3,2
Maximale leidinglengte (enkel)		m	12,5 / 30 4)
Luchtgegevens			
Nominaal luchtdebiet[5)]		m^3/h	4800
Geluidsgegevens			
Geluidsdrukniveau op 1 m afstand		dB(A)	56
Geluidsvermogensniveau[6)]		dB(A)	64
Maximaal geluidsvermogensniveau (dag)		dB(A)	66
Silent mode (nachtbedrijf)		dB(A)	58
Tonaliteit toeslag dag		dB(A)	0
Tonaliteit toeslag avond + nacht		dB(A)	0
Algemeen			
Afmetingen (BxDxH)		mm	975 x 380 x 1262
Inhoud geïntegreerde boiler		l	190
Gewicht		kg	118
Maximaal mogelijk opstelhoogte boven NAP		m	2000

1) Prestaties conform EN 14511
2) Geen speciale beveiligingswaarde of -type nodig. De inschakelstroom is laag en overschrijdt de bedrijfsstroom niet
3) GWP 100= 675 (R32), 2088 (R410A)Per ventilator
4) Geluidsvermogensniveau conform EN 12102 (nominaal vermogen bij A7/W55)

EU-richtlijn voor energie-efficiëntie			
Efficiëntie			
Energie-efficiëntieklasse voor ruimteverwarming bij vertrektemperatuur 55°C			A++
Energie-efficiëntieklasse voor ruimteverwarming bij vertrektemperatuur 35°C			A+++
Seizoensgebonden energie-efficiëntie voor ruimteverwarming bij gemiddelde klimaatomstandigheden	η_{Wh}	%	138
Seizoensgebonden energie-efficiëntie voor ruimteverwarming bij lagetemperatuur-toepassing & gemiddelde klimaatomstandigheden	η_{Wh}	%	178
TJ = + 7°C (lage temperatuur toepassing gemiddelde klimaatomstandigheden)	COPD		4,5
Energieverbruik in andere standen dan de actieve modus			
Uit-stand	Poff	kW	0,022
Thermostaat-uit-stand	Pto	kW	0
In stand-by-stand	Psb	kW	0,022
Carterverwarmingsstand	Pck	kW	0
Andere items			
Jaarlijks energieverbruik (lage temperatuur toepassing, gemiddelde klimaatomstandigheden)	Q_{HE}	kWh	5470

Productoverzicht

Binnenunit

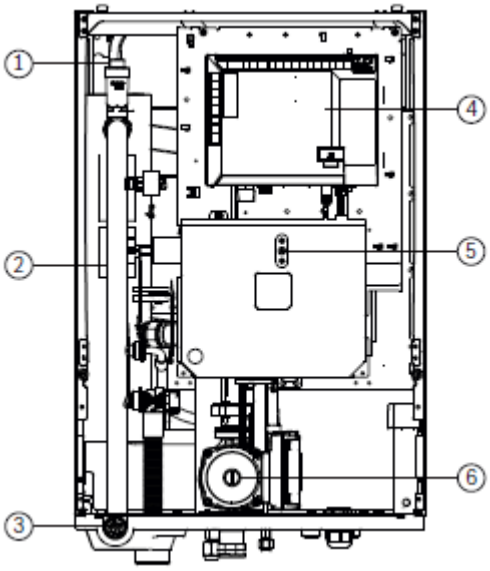

[1] Automatische ontluchter
[2] Elektrische bijverwarming
[3] Manometer
[4] Installatiemodule
[5] Reset van de overhittingsbeveiliging
[6] Primaire circulatiepomp (PC0)

Buitenunit

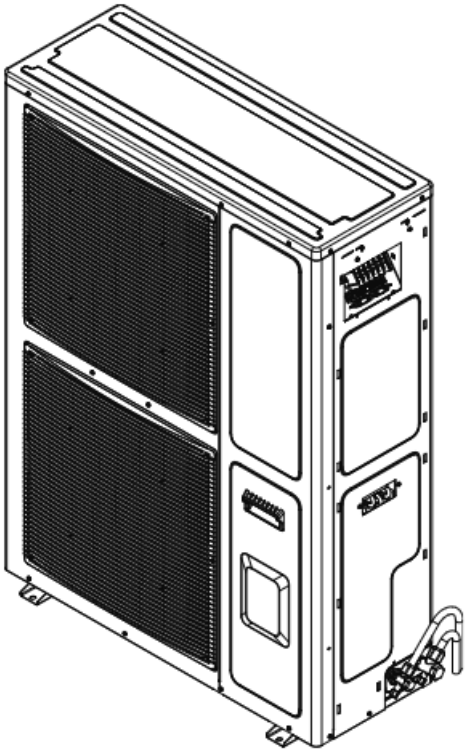

Minimum afstanden

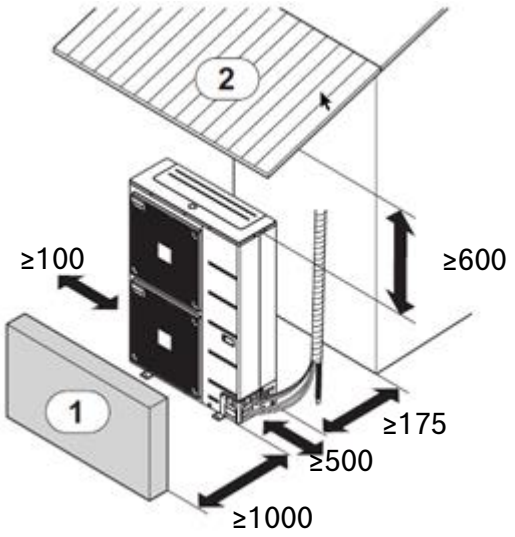

Voorwaarden voor de opstelplaats

- Plaats de buitenunit bij voorkeur niet aan de noordzijde van het gebouw. Dit kan leiden tot een lager rendement.
- De opstelplaats moet zodanig gekozen worden dat het maximale geluidsniveau geen negatieve gevolgen kan hebben voor rustigere ruimtes en buren.

[1] Obstakel
[2] Dakbedekking
Maten in mm

Montage koelmiddelleiding

De specificaties voor leidinglengtes en -hellingen naleven bij de montage van de koelmiddelleiding

[a] Binnenunit
[b] Buitenunit
[1] Leidinglengte
[2] Leidingopvoerhoogte
[3] olieafscheiders

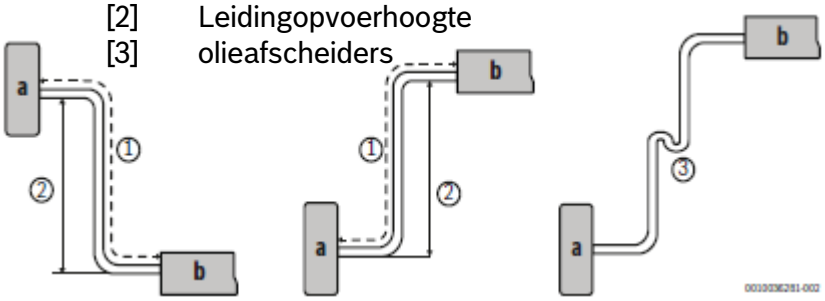

Het nominale vermogen van het product is gebaseerd op opgegeven standaardlengtes. De maximaal toegelaten lengte is bepalend voor een betrouwbare werking van het product. Een verkeerd koelmiddelvulling en/of defecte buisverbindingen kunnen storingen veroorzaken.

Installatie	Buisafmeting		Enkele lengte (1)		Helling (2)		Koudemiddel	standaard vulling (kg)	Extra koudemidel (g/m)	Maximale vulling (kg)
	gas	vloeistof	standaard	maximaal	standaard	Maximaal 3)				
CS3400iAWS 14 ORT	5/8”	3/8”	12,5m	30m	0m	15m	R410A	3,2	60	4,25

1) Zie de (1) gemarkeerd in afb.
2) Zie de (2) gemarkeerd in afb.
3) Olieafscheiders zijn elke 3 meter nodig

Onder voorbehoud van wijzigingen.
Voor netto prijzen, betalings- en leveringscondities verwijzen wij u graag naar de groothandel van uw keuze.

Connectiviteit

Aansluiting op het bussysteem EMS2 voor regelaar en module, voor eenvoudige en complexe systeemconfiguraties

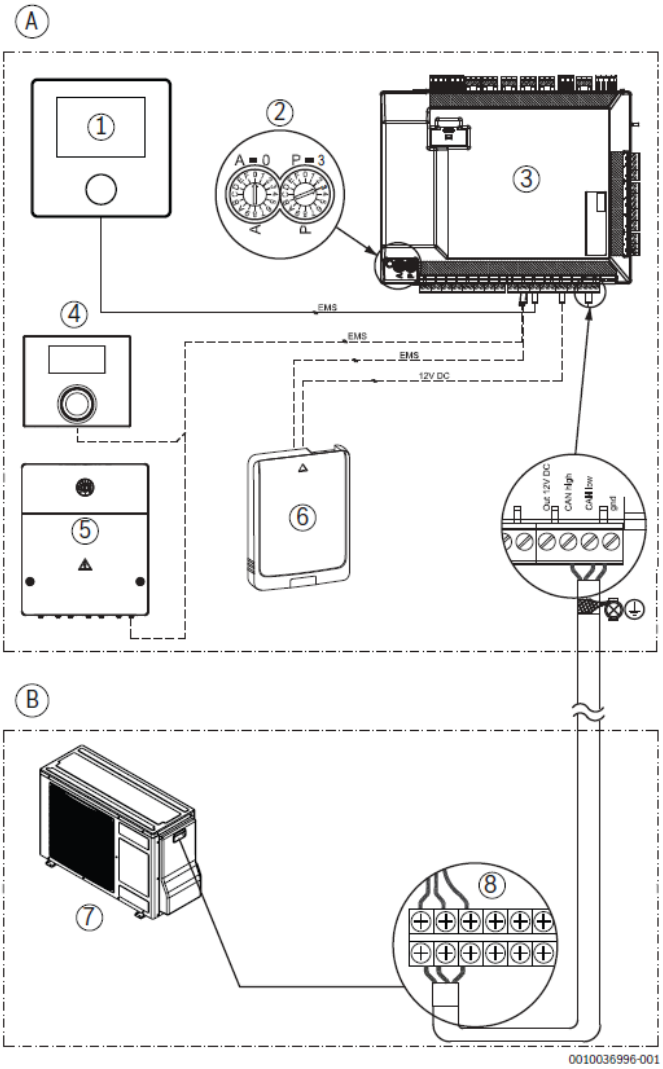

Doorgetrokken lijn = fabrieksaansluiting
Stippellijn = aangesloten tijdens installatie:
[A] Binnenunit
[B] Buitenunit
[1] Bedieningsunit (gebruikersinterface)
[2] Instelling schakelaars (A=0, P=3)
[3] Installatiemodule
[4] Kamertemperatuurgestuurde regelaar (accessoire)
[5] EMS-module (accessoire)
[6] Connect-Key K 30 RF (toebehoren)
[7] Buitenunit
[8] Aansluitklemmen buitenunit

Hydraulisch schema

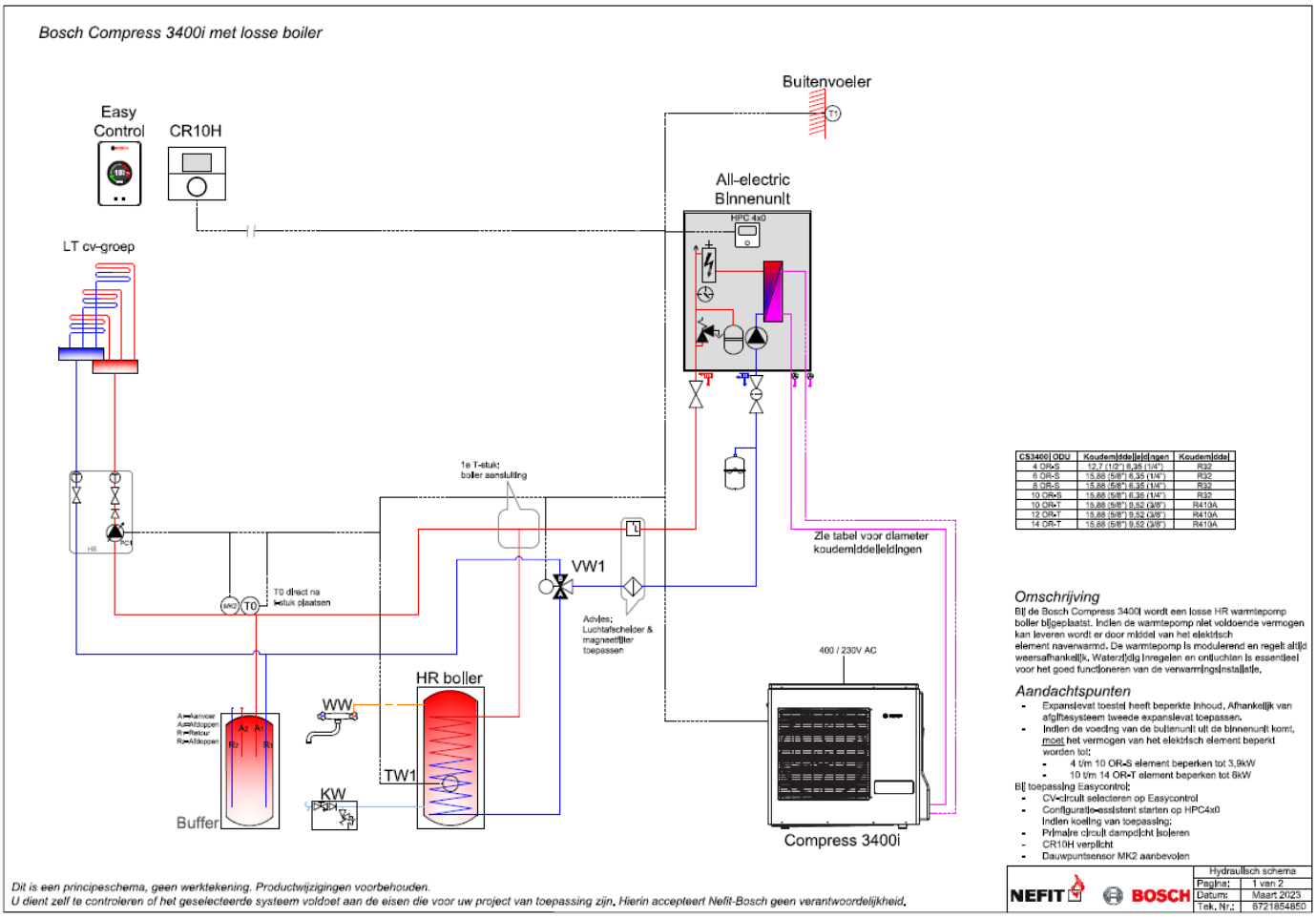

CS3400i ODU	Koudemiddelleidingen	Koudemiddel
4 OR-S	12,7 (1/2") 6,35 (1/4")	R32
6 OR-S	15,88 (5/8") 6,35 (1/4")	R32
8 OR-S	15,88 (5/8") 6,35 (1/4")	R32
10 OR-S	15,88 (5/8") 6,35 (1/4")	R32
10 OR-T	15,88 (5/8") 9,52 (3/8")	R410A
12 OR-T	15,88 (5/8") 9,52 (3/8")	R410A
14 OR-T	15,88 (5/8") 9,52 (3/8")	R410A

Elektrisch schema

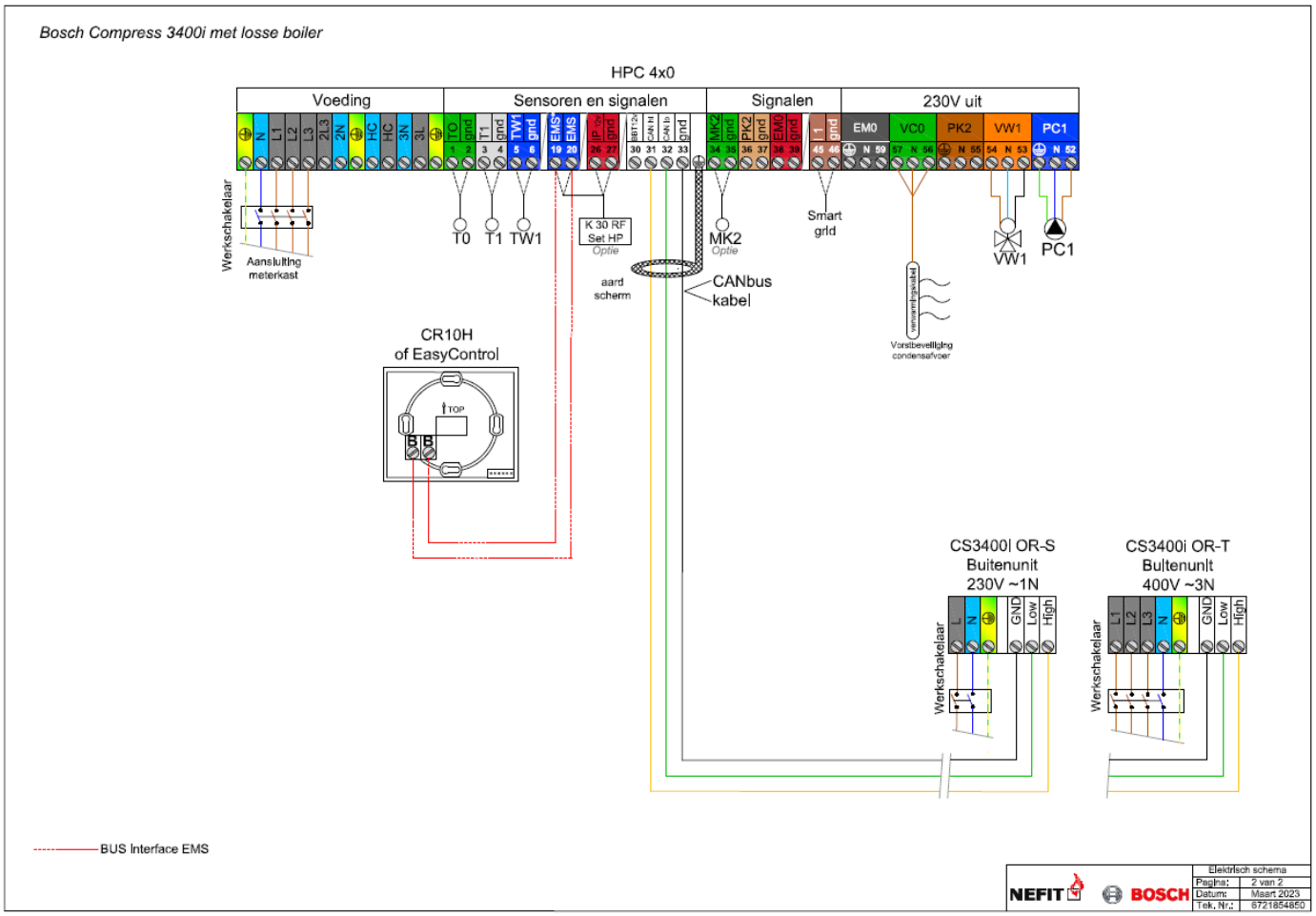

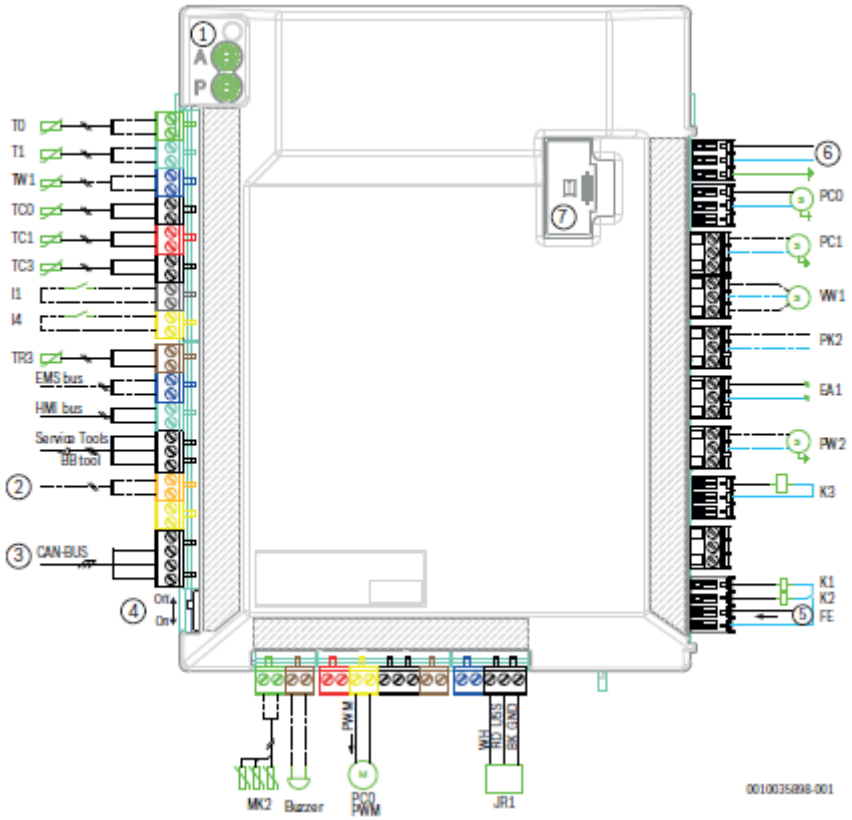

[1] A en P codeerschakelaars
[2] Connectiviteit gateway (accessoire)
[3] CAN-BUS op buitenunit
[4] CAN-afsluitschakelaar
[5] Alarm elektrische verwarming (230 V~ ingangsspanning)
[6] Voedingsspanning, 230 V~ van klemmenblokken
[7] Zekering 5 x 20, 6,3 A traag
[T0] CV-groep aanvoertemperatuursensor
[T1] Buitentemperatuursensor
[TW1] Warmwatertemperatuursensor
[TC0] Retour-temperatuursensor
[TC1] Aanvoertemperatuursensor (elektrische bijverwarming)
[TC3] Condensortemperatuursensor
[I1] Externe ingang 1
[I4] Externe ingang 4
[MK2]Condensatiesensor(en)
[Buzzer] Alarmzoemer (accessoire)
[PC0 PWM] PWM signaal, primaire circulatiepomp
[JR1] gasdruksensor koudemiddel
[FE] Overhittingsalarm elektrische bijverwarming
[PW2] Warmwatercirculatiepomp
[EA1] Aansluiting op klemmenstrook verwarmingskabel (accessoire buitenunit)
[PK2] Relais-uitgang koeling, 230 V~
[VW1]Warm water 3-weg omschakelventiel
[PC1] Circulatiepomp cv-installatie
[PC0] primaire circulatiepomp

Pomp gegevens

Warmtepomp circulatiepomp (PC0)

Grundfos UPM2K 25-75 PWM

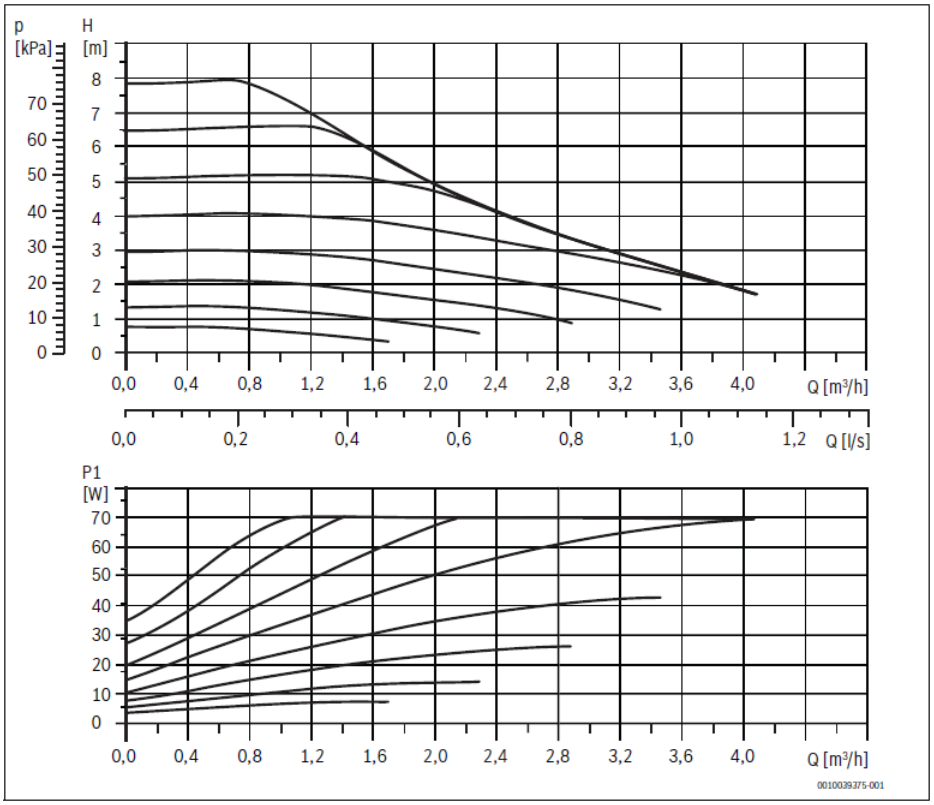

P	Druk [kPa]
H	Opvoerhoogte [m]
Q	Volumestroom [m3/h]
P1	Elektrisch opgenomen vermogen [W]

Systeem pompgroep (PC1)

HS 32/7,5

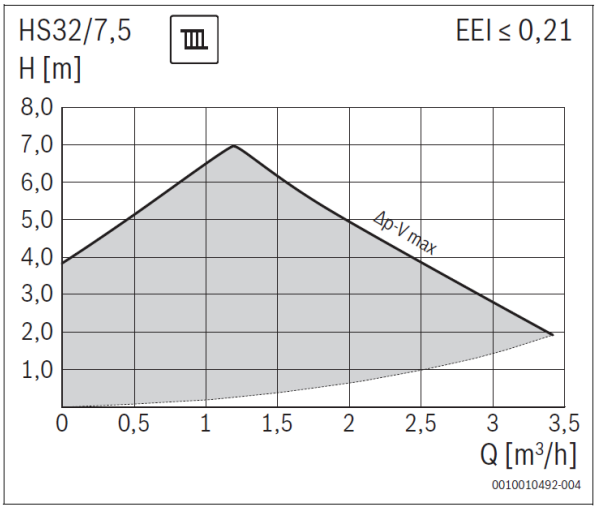

31

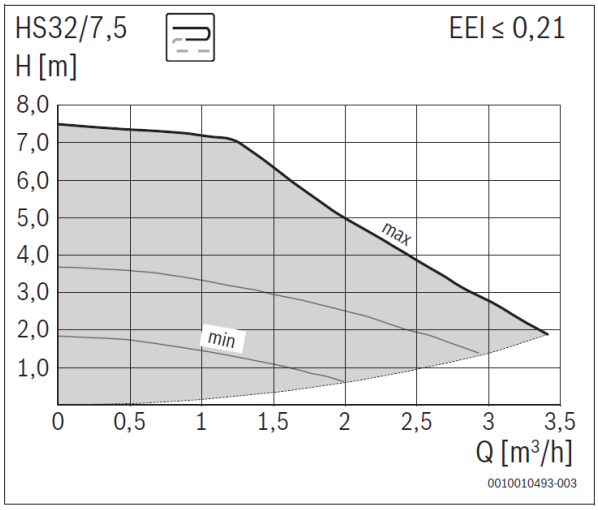

32

Onder voorbehoud van wijzigingen.
Voor netto prijzen, betalings- en leveringscondities verwijzen wij u graag naar de groothandel van uw keuze.