oraimo

WELCOME GUIDE

EasyCut | OCL-230 |

*Please read the instructions carefully before using the product and keep the user manual in a safe and accessible location for future reference.

SAFETY PRECAUTIONS

When using this product, basic precautions should always be followed, including the following:

Danger

1. This product and its accessories are not toys. Please put them out of the reach of children to avoid danger.
2. Do not use wet hands to plug in or unplug the power cord. Keep the power cord away from sticky substances or other liquids.
3. Make sure to keep the hair clipper's body, adapter, and power cord dry. Do not use it in the bathroom.
4. Do not use the hair clipper when its power cord or adapter is damaged or when the connection between it and the electric outlet is loose.

Warning

1. Keep the appliance dry.
2. Do not rinse the hair clipper with water.
3. Before connecting the power cord and charging, make sure that the voltage marked on the body of this product matches the local power supply voltage.
4. If the power cord is damaged or lost, please purchase the original model from the manufacturer or after-sales maintenance department for replacement.
5. It is recommended to charge, use, and store this appliance at temperatures between 5°C to 35°C.
6. If any abnormality or malfunction is found, stop using it immediately. Please deal with the problem according to the type of malfunction and if necessary, take it to the maintenance department of our company for repair.
7. Do not use broken or damaged trimming comb.
8. Do not disassemble the hair clipper's body for battery replacement.
9. Do not immerse this product in water or any liquid.
10. Do not knock down or drop this product. If it is damaged due to collision or fall, please stop using it.
11. This appliance is not intended for use by persons (including children) with reduced physical, sensory or mental capabilities, or lack of experience and knowledge, unless they have been given supervision or instruction concerning use of the appliance by a person responsible for their safety.
12. Please do not use it on animals.
13. Before taking out the battery, the motor must be turned off.
14. Cleaning and user maintenance shall not be made by children without supervision.
15. Children should be supervised to ensure that they do not play with the appliance.
16. When charging, make sure to use a charger of 5V ⎓ 1A.
17. Do not charge this clipper for extended periods of time while leaving it unattended, and do not charge it longer than 24 hours.
18. This appliance contains a built-in lithium-ion battery. Do not disassemble, impact, crush, or throw the battery into fire. Stop using the product if the battery is severely swollen.
19. Be aware of the risk of terminals of the battery-operated appliance or battery being short circuited by metal objects.
20. Before charging, make sure that the clipper body, especially the charging ports, are dry.
21. Before removing the battery, make sure the battery is depleted. You can make the clipper work until it stops automatically to drain the battery.

PRODUCT OVERVIEW

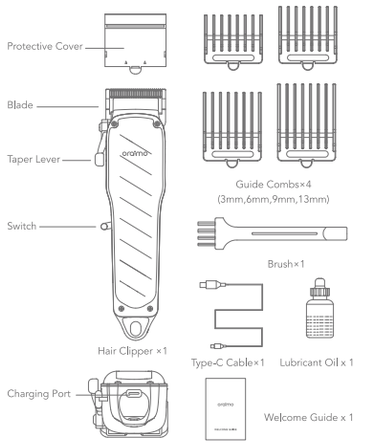

BASIC PRODUCT SPECIFICATIONS

Product Material: PC+ABS
Rated Input: 5V⎓1A
Rated Power: 5W
Charging Time: 3.5 Hours
Full Working Time: 2.5 Hours
Blade Material: Stainless Steel
* oraimo Lab test results

USEAG INSTRUCTIONS

When cutting hair, take off the blade protective cover, push on the switch and then move the blade head slowly against the direction of hair growth, and move in a straight and circuitous way.

Adjustable to Zero Gap

The taper lever can help customize your haircut, and adjust the cutting length between the guide comb lengths.

1. Move the taper lever up for the shorter cut, and down for a longer cut.
2. Move the taper lever up and down several times if your blades are jammed with hair.

Charging the Clipper

1. To charge the product, please connect one end of the Type-C charging cable to the Type-C port at the bottom of the product, and the other end into a charger, and then plug the charger into a power socket.
2. Connect the power supply, and the display light turns red, which indicates the charging status.
3. A full charge takes 3.5 hours, when the red light turns green, the product is fully charged.
4. The clipper can be used for up to 2.5 hours when fully charged. When the battery level falls below 20%, the indicator light will turn solid red.

DISPOSAL OF THE RECHARGEABLE BATTERY

Danger

1. The rechargeable battery is exclusively for use with this clipper. Do not use the battery with other products.
2. Do not charge the battery after it has been removed from the product.
3. Do not throw the battery into fire or expose it to heat.
4. Do not hit, disassemble, modify, or puncture the battery with a nail.
5. Do not let the positive and negative terminals of the battery come into contact with each other through metallic objects.
6. Do not carry or store the battery together with metallic jewelry, such as necklaces or hairpins.
7. Do not charge, use, or leave the battery where it will be exposed to high temperatures, such as under direct sunlight or near other sources of heat.

Warning

1. After removing the rechargeable battery,do not keep it within reach of children and infants.
2. The battery may be harmful if accidentally swallowed. If this happens, consult a physician immediately.
3. If battery fluid leaks out, follow the steps below.
4. Do not touch the battery with your bare hands.
5. The battery fluid may cause blindness if it comes into contact with your eyes.
6. Do not rub your eyes. Wash immediately with clean water and consult a physician.
7. Battery fluid may cause inflammation or injury if it comes into contact with the skin or clothing.
8. Wash it off thoroughly with clean water and consult a physician.

ENVIRONMENTAL PROTECTION

To protect the environment and promote material recycling, please dispose of the built-in lithium-ion battery at an official collection point, if available in your country.

MAINTENANCE

1. Be sure to disconnect the power supply and shut down the product before cleaning, take out the attached comb (if the comb was used), and gently brush the remaining hair on the blade with the provided cleaning brush.
2. After cleaning, to obtain a better effect on the blade, if necessary, drop a drop of lubricating oil on the top left, middle and right of the blade head, and switch on the clipper several times. Wipe the surface of the outer blade head, to keep it sharp, rotate it lightly and prevent abrasion.
3. When the clipper is not in use, put the protective cover on the blade to prevent damage to the blade.

For more information, please visit:

www.oraimo.com

oraimo accessories

احتياطات السلامة

عند استخدام هذا المنتج، يجب دائمًا اتباع الاحتياطات الأساسية، بما في ذلك ما يلي:

خطر

1. هذا المنتج وملحقاته ليس لعبة، يرجى وضعها بعيدًا عن متناول الأطفال لتجنب الخطر.
2. لا تستخدم الأيدي المبتلة لتوصيل سلك الطاقة أو فصله. حافظ على سلك الطاقة بعيدًا عن المواد اللاصقة أو السوائل الأخرى.
3. تأكد من إبقاء جسم ماكينة حلاقة الشعر والمحول وسلك الطاقة جافًا. لا تستخدمها في الحمام.
4. لا تستخدم ماكينة حلاقة الشعر عندما يكون سلك الطاقة أو المحول الخاص بها تالفًا أو عندما يكون الاتصال بينها وبين المأخذ الكهربائي ضعيفًا.

تحذير

1. حافظ على الجهاز جافًا.
2. لا تشطفها مباشرة بالماء.
3. قبل توصيل سلك الطاقة والشحن، تأكد من أن الجهد الموضح على جسم هذا المنتج يتطابق مع جهد مصدر الطاقة المحلي.
4. في حالة تلف سلك الطاقة أو فقده، يرجى شراء الطراز الأصلي من الشركة المصنعة أو قسم صيانة ما بعد البيع للاستبدال.
5. يوصى بشحن هذا الجهاز واستخدامه وتخزينه في درجات حرارة تتراوح بين 5 درجة مئوية إلى 35 درجة مئوية.
6. عند اكتشاف أي خلل أو عطل، توقف عن استخدامه على الفور. يرجى التعامل مع المشكلة وفقًا لنوع الخلل وإذا لزم الأمر، خذه إلى قسم الصيانة في شركتنا للإصلاح.
7. لا تستخدم مشط تشذيب الشعر المكسور أو التالف.
8. لا تقم بفك جسم ماكينة حلاقة الشعر لاستبدال البطارية.
9. لا تغمر هذا المنتج في الماء أو أي سائل آخر.
10. لا تصدم أو تُسقط هذا المنتج في حالة تلفه بسبب الاصطدام أو السقوط. يرجى التوقف عن استخدامه.
11. هذا الجهاز غير مخصص للاستخدام من قبل الأشخاص (بما في ذلك الأطفال) ذوي القدرات البدنية أو الحسية أو العقلية المنخفضة، أو الذين يفتقرون إلى الخبرة والمعرفة، ما لم يتم الإشراف عليهم أو يتم منحهم تعليمات بشأن استخدام الجهاز من قبل شخص مسؤول عن سلامتهم.
12. يرجى عدم استخدامه على الحيوانات.
13. قبل استخراج البطارية، يجب إيقاف تشغيل المحرك.
14. لا ينبغي أن يتم التنظيف وصيانة المستخدم من قبل الأطفال دون إشراف.
15. يجب مراقبة الأطفال للتأكد من عدم عبثهم بالجهاز.
16. عند الشحن، تأكد من استخدام شاحن بقدرة 5 فولت ⎓ 1 أمبير.
17. لا تقم بشحن هذه الماكينة لفترات طويلة من الوقت أثناء تركها دون مراقبة، ولا تقم بشحنها لأكثر من 24 ساعة.
18. يحتوي هذا الجهاز على بطارية ليثيوم أيون مدمجة. لا تقم بتفكيك البطارية أو صدمها أو سحقها أو رميها في النار. توقف عن استخدام المنتج إذا أصبحت البطارية منتفخة بشدة.
19. كن على دراية بخطر حدوث قصر في الدائرة الكهربائية لأطراف الجهاز الذي يعمل بالبطارية أو في البطارية بواسطة أجسام معدنية.
20. قبل الشحن، تأكد من أن جسم ماكينة حلاقة الشعر، وخاصة منافذ الشحن، جافة.
21. قبل إزالة البطارية، تأكد من استنفاد شحن البطارية. يمكنك جعل ماكينة حلاقة الشعر تعمل حتى تتوقف تلقائيًا لاستنزاف البطارية.

نظرة عامة على المنتج

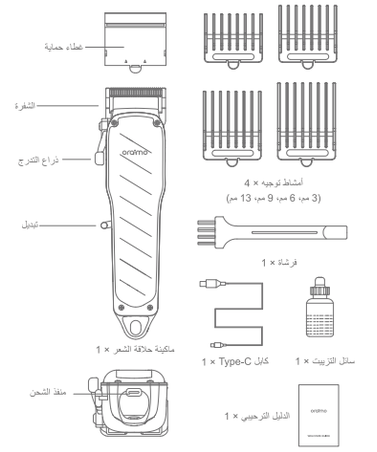

مواصفات المنتج الأساسية

مادة المنتج: البولي كربونات (PC) + الأكريلونيتريل بوتادين ستايرين (ABS)
إدخال مقدر: 5 فولت ⎓ 1 أمبير
الطاقة المقدرة: 5 واط
* نتائج اختبارoraimo Lab
وقت الشحن: 3,5 ساعة
وقت التشغيل الكامل: 2,5 ساعة
مادة الشفرة: فولاذ مقاوم للصدأ

تعليمات الاستخدام

عند حلاقة الشعر، أخرج الغطاء الواقي للشفرة، اضغط على المفتاح ثم حرك رأس الشفرة ببطء عكس اتجاه نمو الشعر وحركه بطريقة مستقيمة ومتعرجة.

قابلة للتعديل إلى فجوة صفرية

يمكن أن يساعدك ذراع التدرج في تخصيص قصة شعرك، وضبط طول القص بين أطوال مشط التوجيه.

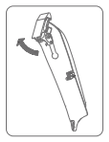

1. حرك ذراع التدرج لأعلى لحلاقة أقصر، وحركه لأسفل لحلاقة أطول.
2. قم بتحريك ذراع التدرج لأعلى ولأسفل عدة مرات إذا كانت الشفرات لديك محشورة بالشعر.

شحن ماكينة حلاقة الشعر

1. لشحن المنتج، يرجى توصيل أحد طرفي كابل الشحن Type-C بمنفذ Type-C الموجود في الجزء السفلي من المنتج، والطرف الآخر في الشاحن، ثم توصيل الشاحن بمقبس الطاقة.
2. قم بتوصيل مصدر الطاقة، وسيتحول ضوء الشاشة إلى اللون الأحمر، مما يشير إلى حالة الشحن.
3. يستغرق الشحن الكامل 3,5 ساعة. عندما يتحول الضوء الأحمر إلى اللون الأخضر، يكون المنتج مشحونًا بالكامل.
4. يمكن استخدام ماكينة حلاقة الشعر لمدة تصل إلى 2,5 ساعة عند شحنها بالكامل. عندما ينخفض مستوى البطارية إلى أقل من 20%، سيتحول ضوء المؤشر إلى اللون الأحمر الثابت.

التخلص من البطارية القابلة لإعادة الشحن

خطر

1. البطارية القابلة لإعادة الشحن مخصصة للاستخدام حصريًا مع ماكينة حلاقة الشعر هذه. لا تستخدم البطارية مع منتجات أخرى.
2. لا تشحن البطارية بعد إزالتها من المنتج.
3. لا ترمي البطارية في النار أو تعرضها للحرارة.
4. لا تقم بضرب البطارية أو تفكيكها أو تعديلها أو ثقبها باستخدام مسمار.
5. لا تدع الأطراف الموجبة والسالبة للبطارية تتلامس مع بعضها البعض من خلال الأجسام المعدنية.
6. لا تحمل أو تخزن البطارية مع المجوهرات المعدنية، مثل القلائد أو دبابيس الشعر.
7. لا تقم بشحن البطارية أو استخدامها أو تركها في مكان معرض لدرجات حرارة عالية، مثل تحت أشعة الشمس المباشرة أو بالقرب من مصادر الحرارة الأخرى.

تحذير

1. بعد إزالة البطارية القابلة لإعادة الشحن، لا تحتفظ بها في متناول الأطفال والرضع.
2. قد تكون البطارية ضارة في حالة ابتلاعها عن طريق الخطأ. إذا حدث هذا، استشر الطبيب على الفور.
3. إذا تسرب سائل البطارية، اتبع الخطوات التالية.
4. لا تلمس البطارية بيديك العاريتين.
5. قد يؤدي سائل البطارية إلى العمى إذا لامس عينيك.
6. لا تحك عينيك. اغسلهما فورًا بالماء النظيف واستشر طبيبًا.
7. قد يسبب سائل البطارية التهابًا أو إصابة في حالة ملامسته للجلد أو الملابس.
8. اغسله جيدًا بالماء النظيف واستشر الطبيب.

الحماية البيئية

لحماية البيئة وتعزيز إعادة تدوير المواد، يرجى التخلص من بطارية الليثيوم أيون المدمجة في نقطة تجميع رسمية، إذا كانت متوفرة في بلدك.

الصيانة

1. تأكد من فصل مصدر الطاقة وإيقاف تشغيل المنتج قبل التنظيف، ثم أخرج المشط المرفق (إذا تم استخدام المشط) وقم بمشيط الشعر المتبقي على الشفرة بلطف باستخدام فرشاة التنظيف المرفقة.
2. بعد التنظيف، للحصول على تأثير أفضل على الشفرة، إذا لزم الأمر، قم بإسقاط قطرة من زيت التشحيم على الجزء العلوي الأيسر والأوسط والأيمن من رأس الشفرة، ثم قم بتشغيل ماكينة حلاقة الشعر عدة مرات، امسح سطح رأس الشفرة الخارجية، للحفاظ عليها حادة، وقم بتدويرها وحافظ عليها من التآكل.
3. عندما لا تكون ماكينة حلاقة الشعر قيد الاستخدام، ضع الغطاء الواقي على الشفرة لمنع تلف الشفرة.

PRÉCAUTIONS DE SÉCURITÉ

Lors de l'utilisation de ce produit, des précautions de base doivent toujours être prises, notamment les suivantes :

Danger

1. Ce produit et ses accessoires ne sont pas des jouets. Veuillez les mettre hors de portée des enfants pour éviter tout danger.
2. Ne branchez jamais ou débranchez le cordon d'alimentation avec les mains mouillées. Gardez le cordon d'alimentation éloigné des substances collantes ou d'autres liquides.
3. Veillez à ce que le corps de la tondeuse, l'adaptateur et le cordon d'alimentation restent secs. Ne l'utilisez pas dans la salle de bains.
4. N'utilisez pas la tondeuse à cheveux si son cordon d'alimentation ou son adaptateur est endommagé ou si la connexion entre la tondeuse et la prise électrique est lâche.

Avertissement

1. Gardez l'appareil au sec.
2. Ne rincez pas la tondeuse à cheveux avec de l'eau.
3. Avant de brancher le cordon d'alimentation et de charger l'appareil, la tension indiquée sur le corps de l'appareil doit correspondre à la tension d'alimentation locale.
4. Si le cordon d'alimentation est endommagé ou perdu, veuillez acheter le modèle original auprès du fabricant ou du service de maintenance après-vente pour le remplacement.
5. Il est recommandé de charger, d'utiliser et de stocker cet appareil à des températures comprises entre 5 °C et 35 °C.
6. En cas d'anomalie ou de dysfonctionnement, cessez immédiatement de l'utiliser. Veuillez traiter le problème en fonction du type de dysfonctionnement et si nécessaire, apportez-le au service de maintenance de notre société pour réparation.
7. N'utilisez pas de peigne cassé ou endommagé.
8. Ne démontez pas le corps de la tondeuse pour remplacer la batterie.
9. N'immergez pas ce produit dans l'eau ou tout autre liquide.
10. Ne renversez pas ni laissez tomber ce produit. S'il est endommagé par collision ou chute, veuillez cesser de l'utiliser.
11. Cet appareil n'est pas destiné à être utilisé par des personnes (y compris des enfants) dont les capacités physiques, sensorielles ou mentales sont réduites, ou qui manquent d'expérience et de connaissances, à moins qu'elles n'aient été supervisées ou qu'elles aient reçu des instructions concernant l'utilisation de l'appareil de la part d'un responsable de leur sécurité.
12. Ne l'utilisez pas sur les animaux.
13. Avant de retirer la batterie, le moteur doit être éteint.
14. Le nettoyage et l'entretien par l'utilisateur ne doivent pas être effectués par des enfants sans surveillance.
15. Les enfants doivent être surveillés afin de s'assurer qu'ils ne jouent pas avec l'appareil.
16. Lors de la charge, assurez-vous d'utiliser un chargeur de 5 V ⎓ 1 A.
17. Ne chargez pas cette tondeuse pendant de longues périodes sans surveillance et ne la chargez pas plus de 24 heures.
18. Cet appareil contient une batterie lithium-ion intégrée. Ne pas démonter, impacter, écraser ou jeter la batterie au feu. Arrêtez d'utiliser le produit si la batterie est gravement enflée.
19. Soyez conscient du risque de court-circuit des bornes de l'appareil fonctionnant sur batterie ou de la batterie étant court-circuitée par des objets métalliques.
20. Avant de charger, assurez-vous que le corps de la tondeuse, en particulier les ports de charge, sont secs.
21. Avant de retirer la batterie, assurez-vous qu'elle est déchargée. Vous pouvez faire fonctionner la tondeuse jusqu'à ce qu'elle s'arrête automatiquement pour décharger la batterie.

VUE D'ENSEMBLE DU PRODUIT

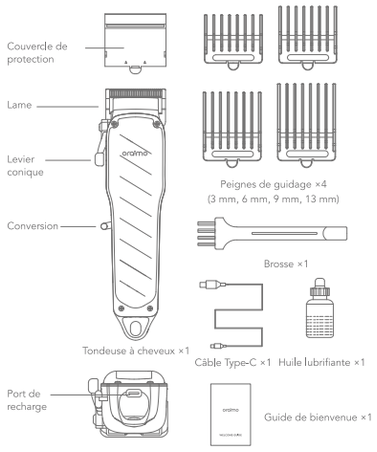

SPÉCIFICATIONS DE BASE DU PRODUIT

Matériau du produit : PC+ABS
Entrée nominale : 5 V ⎓ 1 A
Puissance nominale : 5 W
Durée de recharge : 3,5 heures
Durée de fonctionnement totale : 2,5 heures
Matériau de la lame : Acier inoxydable
* Résultats du test de laboratoire oraimo

INSTRUCTIONS D'UTILISATION

Lors de la coupe des cheveux, retirez le couvercle de protection de la lame, appuyez sur l'interrupteur puis déplacez lentement la tête de la lame à contre-sens de la pousse des cheveux en effectuant des mouvements droits et circulaires.

Réglable à zéro écart

Le levier conique peut aider à personnaliser votre coupe de cheveux et à ajuster la longueur de coupe entre les longueurs du peigne guide.

1. Déplacez le levier conique vers le haut pour une coupe plus courte et vers le bas pour une coupe plus longue.
2. Déplacez le levier conique de haut en bas plusieurs fois si vos lames sont bloquées par des cheveux.

Charge de la tondeuse

1. Pour charger le produit, veuillez connecter une extrémité du câble de charge Type-C au port Type-C situé au bas du produit, et l'autre extrémité à un chargeur, puis branchez le chargeur sur une prise de courant.
2. Branchez l'alimentation électrique et le voyant devient rouge, ce qui indique l'état de charge.
3. Une charge complète prend 3,5 heures. Lorsque le voyant rouge devient vert, le produit est complètement chargé.
4. La tondeuse peut être utilisée pendant 2,5 heures lorsqu'elle est complètement chargée. Lorsque le niveau de la batterie est inférieur à 20 %, le voyant devient rouge fixe.

ÉLIMINATION DE LA BATTERIE RECHARGEABLE

Danger

1. La batterie rechargeable est exclusivement destinée à cette tondeuse. N'utilisez pas la batterie avec d'autres produits.
2. Ne chargez pas la batterie après l'avoir retirée du produit.
3. Ne jetez pas la batterie au feu et ne l'exposez pas à la chaleur.
4. Ne pas frapper, démonter, modifier ou percer la batterie avec un clou.
5. Ne laissez pas les bornes positives et négatives de la batterie entrer en contact l'une avec l'autre par le biais d'objets métalliques.
6. Ne transportez pas et ne rangez pas la batterie avec des bijoux métalliques, tels que des colliers ou des épingles à cheveux.
7. Ne pas charger, utiliser ou laisser la batterie exposée à des températures élevées, par exemple, sous la lumière directe du soleil ou à proximité d'autres sources de chaleur.

Avertissement

1. Après avoir retiré la batterie rechargeable, ne la laissez pas à la portée des enfants et des nourrissons.
2. La batterie peut être nocive en cas d'ingestion accidentelle. Le cas échéant, consultez immédiatement un médecin.
3. En cas de fuite du liquide de la batterie, procédez comme suit.
4. Ne touchez pas la batterie à mains nues.
5. Le liquide de la batterie peut provoquer la cécité en cas de contact avec les yeux.
6. Ne vous frottez pas les yeux. Lavez immédiatement à l'eau claire et consultez un médecin.
7. Le liquide de batterie peut provoquer des inflammations ou des blessures s'il entre en contact avec la peau ou les vêtements.
8. Lavez abondamment à l'eau claire et consultez un médecin.

PROTECTION DE L'ENVIRONNEMENT

Pour protéger l'environnement et promouvoir le recyclage des matériaux, veuillez jeter la batterie lithium-ion intégrée dans un point de collecte officiel, s'il en existe un dans votre pays.

ENTRETIEN

1. Veillez à débrancher l'alimentation électrique et à éteindre le produit avant de le nettoyer, retirez le peigne attaché (si le peigne a été utilisé) et brossez doucement les poils restants sur la lame à l'aide de la brosse de nettoyage fournie.
2. Après le nettoyage, pour obtenir un meilleur effet sur la lame, si nécessaire, déposez une goutte d'huile lubrifiante en haut à gauche, au milieu et à droite de la tête de la lame, et démarrez la tondeuse plusieurs fois. Essuyez la surface de la tête de la lame extérieure, pour qu'elle reste bien aiguisée, faites-la tourner légèrement et évitez l'abrasion.
3. Lorsque la tondeuse n'est pas utilisée, placez le couvercle de protection sur la lame pour éviter de l'endommager.

TINDAKAN PENCEGAHAN KESELAMATAN

Saat menggunakan produk ini, tindakan pencegahan dasar harus selalu diikuti, termasuk yang berikut ini:

Bahaya

1. Produk ini dan aksesorinya bukan mainan. Harap jauhkan dari jangkauan anak-anak untuk menghindari bahaya.
2. Jangan gunakan tangan basah untuk mencolokkan atau mencabut kabel daya. Jauhkan kabel daya dari zat lengket atau cairan lainnya.
3. Pastikan badan alat pencukur rambut, adaptor, dan kabel tetap kering. Jangan menggunakannya di kamar mandi.
4. Jangan gunakan alat pencukur rambut jika kabel daya atau adaptornya rusak atau jika sambungan antara pemangkas rambut dan stopkontak longgar.

PERINGATAN

1. Pastikan peralatan tetap kering.
2. Jangan membilas alat pencukur rambut dengan air.
3. Sebelum menyambungkan kabel daya dan mengisi daya, pastikan voltase yang tertera pada bodi produk ini sesuai dengan voltase catu daya setempat.
4. Jika kabel daya rusak atau hilang, silakan beli model asli dari produsen atau departemen pemeliharaan purna jual untuk penggantian.
5. Disarankan untuk mengisi daya, menggunakan, dan menyimpan peralatan ini pada suhu antara 5 °C hingga 35 °C.
6. Jika ditemukan ketidaknormalan atau kerusakan, segera hentikan penggunaannya. Harap tangani masalah sesuai dengan jenis kerusakannya dan jika perlu, bawa ke departemen pemeliharaan perusahaan kami untuk diperbaiki.
7. Jangan gunakan sisir pemangkas yang patah atau rusak.
8. Jangan membongkar badan alat pencukur rambut untuk penggantian baterai.
9. Jangan rendam produk ini di dalam air atau cairan apa pun.
10. Jangan merobohkan atau menjatuhkan produk ini. Jika rusak karena benturan atau jatuh, harap hentikan penggunaannya.
11. Peralatan ini tidak dimaksudkan untuk digunakan oleh orang-orang (termasuk anak-anak) yang memiliki keterbatasan fisik, indra, atau kemampuan mental, atau kurang pengalaman dan pengetahuan, kecuali jika mereka telah diberi pengawasan atau instruksi tentang penggunaan peralatan oleh orang yang bertanggung jawab atas keselamatan mereka.
12. Harap jangan gunakan pada hewan.
13. Sebelum mengeluarkan baterai, motor harus dimatikan.
14. Pembersihan dan pemeliharaan pengguna tidak boleh dilakukan oleh anak-anak tanpa pengawasan.
15. Anak-anak harus diawasi untuk memastikan bahwa mereka tidak bermain-main dengan peralatan ini.
16. Saat mengisi daya, pastikan untuk menggunakan pengisi daya 5 V ⎓ 1 A.
17. Jangan mengisi daya alat cukur ini untuk waktu lama tanpa pengawasan, dan jangan mengisi daya lebih dari 24 jam.
18. Peralatan ini dilengkapi dengan baterai lithium-ion bawaan. Jangan membongkar, membenturkan, meremukkan, atau melemparkan baterai ke dalam api. Hentikan penggunaan produk jika baterai sudah membengkak parah.
19. Waspadalah terhadap risiko kutub peralatan yang menggunakan baterai atau baterai mengalami hubungan arus pendek oleh benda logam.
20. Sebelum mengisi daya, pastikan badan alat cukur, terutama port pengisian daya, dalam kondisi kering.
21. Sebelum mengeluarkan baterai, pastikan baterai telah benar-benar habis. Anda dapat membiarkan alat cukur bekerja hingga berhenti secara otomatis untuk menguras daya baterai.

GAMBARAN PRODUK

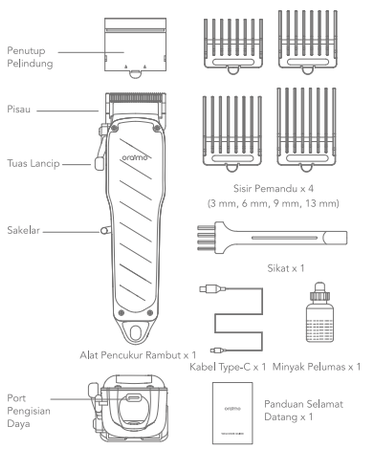

SPESIFIKASI PRODUK DASAR

Bahan Produk: PC+ABS
Masukan Terukur: 5 V ⎓ 1 A
Daya Terukur: 5 W
Waktu Pengisian Daya: 3,5 jam
Waktu Kerja Penuh: 2,5 jam
Bahan Pisau: Baja Tahan Karat
* Hasil uji Lab oraimo

PETUNJUK PENGGUNAAN

Saat memotong rambut, lepaskan penutup pelindung pisau cukur, tekan sakelar, lalu gerakan kepala pisau secara perlahan berlawanan dengan arah tumbuhnya rambut, dan gerakkan dengan cara yang lurus dan memutar.

Dapat Disesuaikan hingga Celah Nol

Tuas lancip dapat membantu menyesuaikan potongan rambut Anda, dan menyesuaikan panjang pemotongan di antara panjang sisir pemandu.

1. Gerakkan tuas lancip ke atas untuk potongan yang lebih pendek, dan ke bawah untuk potongan yang lebih panjang.
2. Gerakkan tuas lancip ke atas dan ke bawah beberapa kali jika mata pisau Anda tersangkut rambut.

Mengisi Daya Alat Pencukur

1. Untuk mengisi daya produk, harap hubungkan salah satu ujung kabel pengisian daya Type-C ke port Type-C di bagian bawah produk, dan ujung lainnya ke pengisi daya, lalu colokkan pengisi daya ke soket daya.
2. Hubungkan catu daya, dan lampu tampilan akan menyala merah, yang mengindikasikan status pengisian daya.
3. Pengisian daya penuh membutuhkan waktu 3,5 jam, ketika lampu merah berubah menjadi hijau, produk sudah terisi penuh.
4. Alat pencukur dapat digunakan selama 2,5 jam apabila daya terisi penuh. Jika tingkat baterai turun di bawah 20%, lampu indikator akan menyala merah pekat.

PEMBUANGAN BATERAI ISI ULANG

Bahaya

1. Baterai yang dapat diisi ulang hanya untuk digunakan pada alat pencukur rambut ini. Jangan gunakan baterai dengan produk lain.
2. Jangan mengisi daya baterai setelah dikeluarkan dari produk.
3. Jangan buang baterai ke dalam api atau memaparkannya pada panas.
4. Jangan memukul, membongkar, memodifikasi, atau menusuk baterai dengan paku.
5. Jangan biarkan kutub positif dan negatif baterai bersentuhan satu sama lain melalui benda logam.
6. Jangan membawa atau menyimpan baterai bersama perhiasan logam, seperti kalung atau jepit rambut.
7. Jangan mengisi daya, menggunakan, atau meninggalkan baterai di tempat yang terpapar suhu tinggi, seperti di bawah sinar matahari langsung atau di dekat sumber panas lainnya.

PERINGATAN

1. Setelah melepaskan baterai isi ulang, jangan simpan di tempat yang dapat dijangkau anak-anak dan bayi.
2. Baterai mungkin berbahaya jika tidak sengaja tertelan. Jika hal ini terjadi, segera konsultasikan ke dokter.
3. Jika cairan baterai bocor, ikuti langkah-langkah di bawah ini.
4. Jangan sentuh baterai dengan tangan kosong.
5. Cairan baterai dapat menyebabkan kebutaan jika mengenai mata Anda.
6. Jangan menggosok mata Anda. Segera cuci dengan air bersih dan konsultasikan dengan dokter.
7. Cairan baterai dapat menyebabkan peradangan atau cedera jika terkena kulit atau pakaian.
8. Cucilah sampai bersih dengan air bersih dan konsultasikan dengan dokter.

PERLINDUNGAN LINGKUNGAN

Untuk melindungi lingkungan dan mendorong daur ulang material, harap buang baterai lithium-ion bawaan di tempat pengumpulan resmi, jika tersedia di negara Anda.

PEMELIHARAAN

1. Pastikan untuk melepaskan catu daya dan mematikan produk sebelum membersihkan, lepaskan sisir yang terpasang (jika sisir telah digunakan), dan sikat dengan lembut sisa rambut pada mata pisau dengan kuas pembersih yang disediakan.
2. Setelah pembersihan, untuk mendapatkan efek pisau yang lebih baik, jika perlu, teteskan setetes minyak pelumas di bagian kiri atas, tengah, dan kanan kepala pisau, dan nyalakan alat pencukur beberapa kali. Bersihkan permukaan kepala pisau luar agar pisau tetap tajam, putar dengan ringan dan cegah abrasi.
3. Saat alat pencukur tidak digunakan, pasang penutup pelindung pada pisau untuk mencegah kerusakan pada pisau.