BRUKERMANUAL

KOMPAKT VIFTEOVN:
NDK20-24AFR

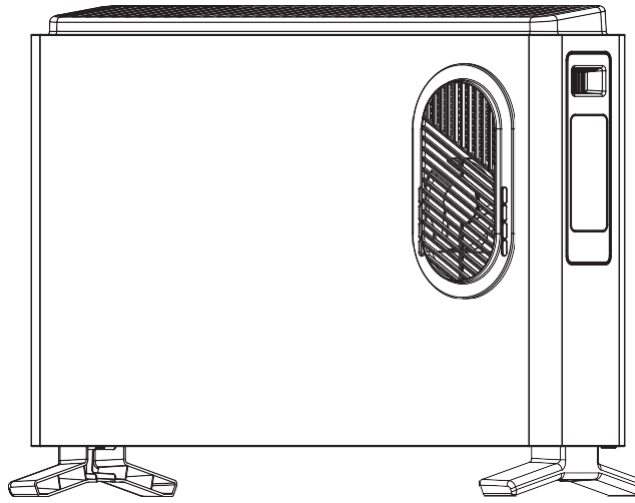

Dette produktet er kun egnet for godt isolerte rom eller sporadisk bruk.

LES OG LAGRE DISSE INSTRUKSJONENE

Oppmerksomhet: Bildene i IM-en er kun til referanse.

SIKKERHETSINSTRUKSJON

1.  Advarsel: For å unngå overoppheting, ikke dekk til ovnen.
2. Hvis forsyningskabelen er skadet, må den byttes ut av produsenten eller deres serviceagent eller en tilsvarende kvalifisert person for å unngå fare.
3. Dette apparatet kan brukes av barn fra 8 år og oppover samt personer med reduserte fysiske, sensoriske eller mentale evner eller mangel på erfaring og kunnskap, dersom de har fått tilsyn eller instruksjon om bruk av apparatet på en sikker måte og forstår farene som er involvert. Barn skal ikke leke med apparatet. Rengjøring og brukervedlikehold skal ikke utføres av barn uten tilsyn.
4. Ovnen må ikke være plassert rett under en stikkontakt.
5. Brukes kun som bærbart apparat. Ikke bruk denne varmeren i umiddelbar nærhet av et badekar, en dusj eller et svømmebasseng.
6. Barn under 3 år bør holdes unna med mindre de kontinuerlig overvåkes. Barn i alderen 3 år og under 8 år skal kun slå av og på apparatet forutsatt at det er plassert eller installert i sin tiltenkte normale driftsposisjon, og at de har fått tilsyn eller instruksjoner om sikker bruk av apparatet og forstår farene som er involvert. Barn i alderen 3 år og under 8 år skal ikke koble til, regulere og rengjøre apparatet eller utføre vedlikehold av brukeren.
7. ADVARSEL — Noen deler av dette produktet kan bli veldig varme og forårsake brannskader. Spesiell oppmerksomhet må gis der barn og sårbare mennesker er til stede.

SIKKERHETSINSTRUKSJON

8. For å unngå risiko for overbelastning av stikkontakten, anbefales ikke bruk av skjøteledning til dette apparatet. Overbelast aldri en forlengelsesledning ved å koble til apparater som sammen vil overstige maksimal strøm som er oppgitt for skjøteledningen. Dette kan føre til at kontakten i veggkontakten overopphetes og muligens forårsaker brann. Hvis du bruker en forlengelsesledning, sjekk strømstyrken på ledningen før du kobler til apparater, og ikke overskrid maksimal kapasitet.
9. Denne ovnen kan ikke oppnå nøyaktig temperaturkontroll av omgivelsene, og kan derfor ikke brukes som isolasjon enhet for lagringsmiljø, gjenstander, dyr og planter.
10. Ikke bruk denne ovnen hvis den har falt ned.
11. Ikke bruk det hvis det er synlige tegn på skade på ovnen.
12. Bruk denne ovnen på en horisontal og stabil overflate, eller fest den til veggen, etter behov.
13. ADVARSEL: Ikke bruk denne ovnen i små rom når de er okkupert av personer som ikke er i stand til å forlate rommet på egenhånd, med mindre det er konstant tilsyn.
14. ADVARSEL: For å redusere brannrisikoen, hold tekstiler, gardiner eller annet brennbart materiale minst 1 meter fra luftutløpet.
15. Ikke bruk utendørs.



Denne merkingen indikerer at dette produktet ikke skal kastes sammen med annet husholdningsavfall over hele EU. For å forhindre mulig skade på miljøet eller menneskers helse fra ukontrollert avfallshåndtering, resirkulere det ansvarlig for å fremme bærekraftig gjenbruk av materiale ressurser. For å returnere din brukte enhet, vennligst bruk retur- og hentesystemene eller kontakt forhandleren der produktet ble kjøpt. De kan ta dette produktet til miljøgjenvinning.

SIKKERHETSINSTRUKSJON

16. Bruk aldri enheten på steder hvor det ikke er jevnt eller ustabilt.
17. Ikke sett inn og trekk ut pluggen med våt hånd, da dette kan gi elektrisk støt, strømforsyningen bør være tilstrekkelig.
18. Ovnen må kun brukes i oppreist posisjon. Bruk aldri når maskinen har veltet.
19. Enheten bør være langt unna objektet, brennbart eller lett deformert under bruk.
20. Ikke tillat å knuse overflaten med stang eller skarpe harde verktøy, da dette kan føre til deformering og rusten på grunn av skade på lakken.
21. Enhetstemperaturen på flensene er høy, så ikke rør dem bortsett fra håndtak og knotter.
22. Overflatetemperaturen på flensene er høy under bruk, og følg derfor nøye med eventuelle barn i området rundt dette apparatet.
23. Ikke bruk det på våte steder for å forhindre elektrisk støt.
24. Hvis det oppstår feil under drift, vennligst legg den til et nærliggende servicesenter sammen med vedlikeholdskortet. Aldri demonter den alene.
25. Pass på å trekke ut pluggen fra stikkontakten når den ikke er i bruk og før rengjøring.

DELBESKRIVELSE

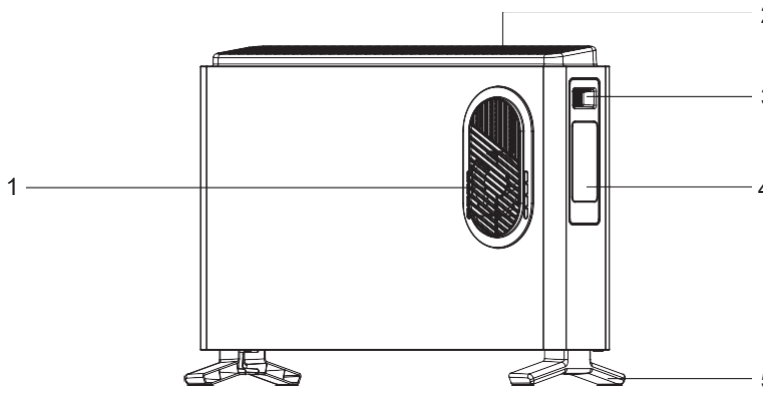

NO.	Beskrivelse	NO.	Beskrivelse
1	Vifte	4	Kontrollpanel og skjerm
2	Luftutløp	5	Støtte
3	Håndtak		

BRUKSANVISNING

Støtteinstallasjon

1. Ifølge fig.1, skru ned kroppen med bunnen oppover, og skruen ut av de innebygde skruene.
2. Ifølge figur 2, fjern støttene. Sikt spennen på støtten ved hullet, skyv støttefoten til hullene på støtten sammenfaller med skrue-hullet på maskinen.
3. Stikk de fjernede skruene gjennom støttehullene og stram i maskinbordet.
   Etter at installasjonen er fullført, snu kroppen oppover for bruk.

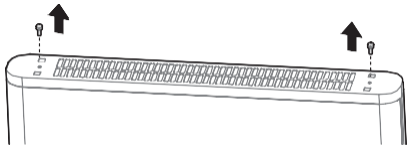

Figur 1

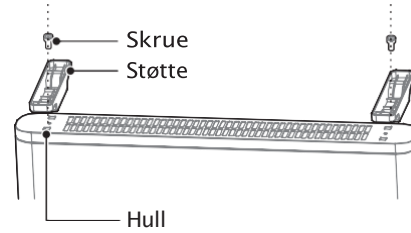

Figur 2

BRUKSANVISNING

Sjekk før du slår på ovnen

- Sjekk om strømledningen er i god stand.
- Før bruk, vennligst bekreft om den nominelle strømmen til stikkontakten oppfyller lokale krav, ellers vennligst bytt den ut med en kvalifisert stikkontakt.

Sett ovnen på et flatt sted

Vennligst sett ovnen på det flate stedet, i det minste må overflaten under bunnen av ovnen være flat.

Panelkontroll og skjerm

Tips: Ovnen slår av skjermen etter 60 sekunder uten aktivitet.

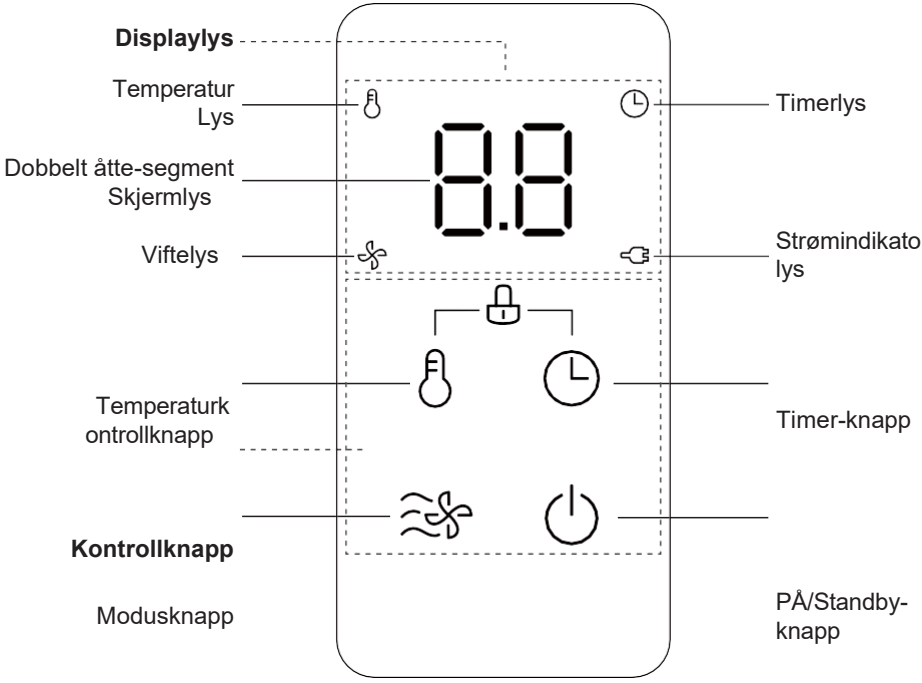

Kontrollknapp

Ikon	Knappnavn	Funksjonsbeskrivelse

	PÅ/Standby-knapp	• Trykk på denne knappen for PÅ/Standby-modus.

BRUKSANVISNING

Ikon	Knappnavn	Funksjonsbeskrivelse
	Modusknapp	• Det finnes seks moduser å velge mellom, som rulles i henhold til følgende logikk: ECO+swing → ECO → P2+Fan → P2 → P1+Fan → P1. • **P1**: Lav oppvarmingsmodus (1200W) **P2**: Høy oppvarmingsmodus (2000W). **ECO**: Energisparemodus. **Vifte**: Når viften slås på, øker varmeområdet.
	Timer-knapp	• Trykk på denne knappen og skjermen vil flimre og gå inn i timerinnstillingen. Trykk på denne knappen igjen for å stille inn varigheten på timerbryteren. Lang trykk for å samle opp timerens varighet. • Etter 3 sekunder med inaktivitet vil det normale skjermgrensesnittet komme tilbake. • Trykk lenge i 2 sekunder for å avbryte timerinnstillingen.
	Temperaturkontrollknapp	• Temperaturen kan justeres ved kort eller lang inntrykk i ECO-modus og ECO+swing-modus. • Temperaturen kan ikke justeres i andre moduser.

Snarveistaster

Ikon	Knappnavn	Funksjonsbeskrivelse
	Barnelås-knapp	1. Trykk på PÅ/AV barnesikring.

Displaylys

Ikon	Lysets navn	Funksjonsbeskrivelse
	Strømindikatorlys	1. Etter at den er slått på, lyser strømindikatoren konstant, noe som indikerer at enheten er koblet til strøm.
	Dual Åtte-segments displaylys	1. Viser innstilt temperatur, timerinnstillinger og oppvarmingsnivå.
	Timerlys	1. Når timeren vises på den doble 8-segments skjermen, vil dette lyset tennes.

BRUKSANVISNING

Ikon	Lysets navn	Funksjonsbeskrivelse
	Temperaturlys	• Når temperaturen vises på den doble 8-segmentskjermen, vil dette lyset tennes.
	Viftelys	• Viser viftemodusene.

SIKKERHETSKONTROLL

Ovnen din er utstyrt med en sikkerhetsanordning som slår av varmeren ved termisk avstengning ved overoppheting eller feil, og den vil tilbakestille seg når apparatet kjøler seg ned. Hvis overoppheting eller feil fortsetter, returner varmeren til en godkjent serviceagent for inspeksjon.

TILLEGGSFUNKSJONER

Denne ovnen har tilleggsfunksjoner:

- Praktisk bærehåndtak – gjør det enkelt å transportere fra rom til rom.

Sikkerhetsbeskyttelse

- Overopphetingsbeskyttelse: Denne ovnen har et overopphetingsbeskyttelsessystem som slår av enheten hvis den overopphetes på grunn av unormale forhold. Hvis dette skjer, slå av ovnen, trekk ut kontakten, og inspiser og fjern eventuelle gjenstander på eller ved siden av varmeovnen. La den kjøle seg ned i noen minutter, koble den til igjen, og gjenoppta normal drift.
- Inversjonsbeskyttelse: Når hele ovnen er invertert, vil sikkerhetssystemet automatisk kutte strømmen og gå tilbake til arbeidstilstanden før invertering etter at kroppen er plassert oppreist.

TEKNISKE PARAMETERE

Produktmodell	Valgbar effekt (W)					Nominell spenning (V~)	Frekvens (Hz)	Sokkella ststrøm (A)
	Av	Lav +vifte av	Høy +vifte av	Lav +Vifte på	Høy +Vifte på			
NDK20-24AFR	0	1200	2000	1200	2000	220-240	50	10

RENGJØRING OG LAGRING

Det anbefales at ovnen rengjøres minst én gang i løpet av driftssesongen for å gi optimal ytelse.

- SLÅ ALLTID AV STRØMBRYTEREN OG TREKK UT VARMEAPPARATET FØR
- RENGJØRING. Pass på å spare esken til oppbevaring utenfor sesongen.
- Slå av varmeren, trekk ut kontakten og vent til ovnen har kjølt seg ned.
- Bruk en tørr klut til å rengjøre kun de ytre overflatene på varmeovnen.
- Ikke bruk rengjøringsmidler eller vaskemidler.
- Senk aldri varmeren i vann.
- Pakk ovnen i originalkartongen og oppbevar den på et kjølig og tørt sted.
- Unngå blåmerker eller riper for å unngå overflateskader og rust.

FEILSØKING

Bruken av apparatet ditt kan føre til feil og feilfunksjoner. Følgende tabeller inneholder mulige årsaker og notater for å løse en feilmelding eller feil. Det anbefales å lese tabellen nedenfor nøye for å spare tid og penger som kan koste å ringe servicesenteret.

Problem	Mulige årsaker	Løsning
Produktet er ikke påslått	Strømforsyningsproble m: strømkabel ikke koblet til eller kontakt ikke slått på.	Sjekk om strømforsyningen til Varmeapparat er normalt.
		Sjekk om strømkontakten er fast satt inn.
		Sjekk om strømkabelen er skadet eller ødelagt. Hvis det finnes en problem med strømkabelen, vær få en profesjonell sjekk og Reparer det.
	Overopphetingsbeskyttelse har blitt trigget.	Trekk ut kontakten og la den kjøle seg ned.
		Fjern alle objekter på eller nær Varmeapparatet.
Stopper plutselig Under oppvarming	Produktet stopper oppvarming etter ankomst Oppvarmingen på settet temperatur.	Dette er et normalt fenomen. Hvis produktet slutter å varme opp Ofte, vennligst øk temperaturen.
	Automatisk nedstengning Modus vil bli aktivert Etter en lang periode med Inaktivitet.	Dette er en vanlig beskyttelse Funksjon for elektroniske produkter. Hvis produktet virker kontinuerlig i lang tid uten noen knapp drift, vil den automatisk slå seg av.

FEILSØKING

Problem	Mulige årsaker	Løsning
Displayet viser E 1"	Vises når temperatursensoren er i åpen krets.	Kontakt serviceverksted
Displayet viser " E2 "	Vises når temperatursensoren er i kortslutning.	
Displayet viser E 3"	Feilkode for høytemperaturalarm vises når omgivelsestemperaturen overstiger 65°C.	
Displayet viser E4 "	Ovnen har veltet.	Plasser den på et flatt, jevnt og stabilt underlag.
Displayet viser EU "	Vises når kommunikasjonen feiler.	Kontakt serviceverksted

Gjenstand	Symbol	Verdi	Enhet	Gjenstand	Enhet
Varmeproduksjon				Type varmetilførsel, kun for elektriske lokale varmeovner (velg én)	
Nominell varmeproduk sjon	P_{nom}	2,0	kW	Manuell kontroll av varmeladning med integrert termostat	[no]
Minimum varmeutgang (indikativ)	P_{min}	1,2	kW	Manuell varmeladningskontroll med rom- og/eller utendørs temperaturtilbakemelding	[no]
Maksimal kontinuerlig varmeutstråling	$P_{max,c}$	2,0	kW	Elektronisk varmeladningskontroll med rom- og/eller utendørs temperaturtilbakemelding	[no]
Ekstrastrømforbruk				Vifteassistert varmeuttak	[no]
At nominal heat output	el_{max}	N/A	kW	Type varmeutgang/romtemperaturkontroll (velg én)	
Ved minimum varmeuttak	el_{min}	N/A	kW	Entrinns varmeutslipp og ingen romtemperaturkontroll	[no]
I standby-modus	el_{SB}	0,45	kW	To eller flere manuelle trinn, ingen romtemperaturkontroll	[no]
				Med mekanisk termostat romtemperaturkontroll	[no]
				Med elektronisk romtemperaturkontroll	[yes]
				Elektronisk romtemperaturkontroll pluss dagtimer	[no]
				Elektronisk romtemperaturkontroll pluss uketimer	[no]
				Andre kontrollmuligheter (flere valg mulig)	
				Romtemperaturkontroll, med tilstedeværelsesdeteksjon	[no]
				Romtemperaturkontroll, med åpen vindu-deteksjon	[no]
				Med mulighet for avstandskontroll	[no]
				Med adaptiv startkontroll	[no]
				Med arbeidstidsbegrensning	[no]
				Med svart pæresensor	[no]
Contact details:	Beha Target AS Evjeløkka 3 1661 Rolvsøy 69354440 service@behatarget.no				