Nr	Ant	Ändring	Datum	Godk.
B		Ny rev på 100768	2022-06-08	
C		Spårskruv inlagd	2022-10-07	
D		Uppdaterat vyer	2023-09-06	

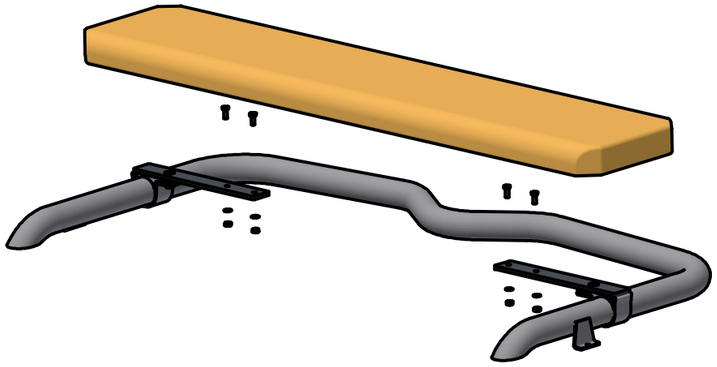

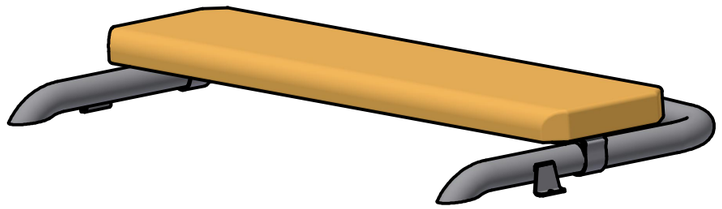

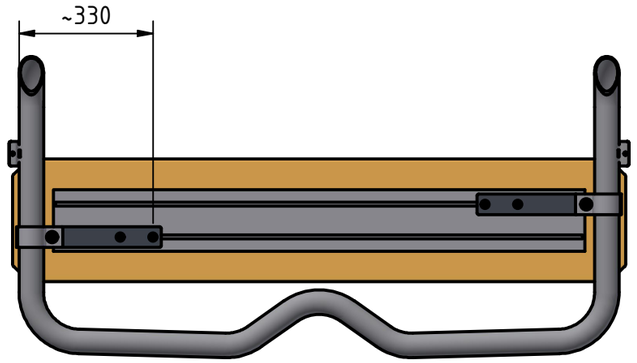

C

6. Spårsskruv (M6S M8x20)
till t ex Radiant eller Landsort blixtljusramp.

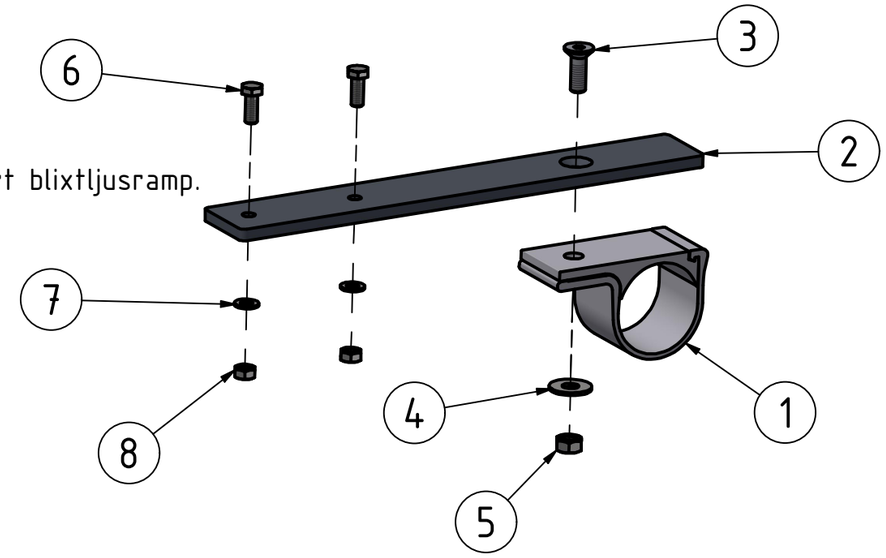

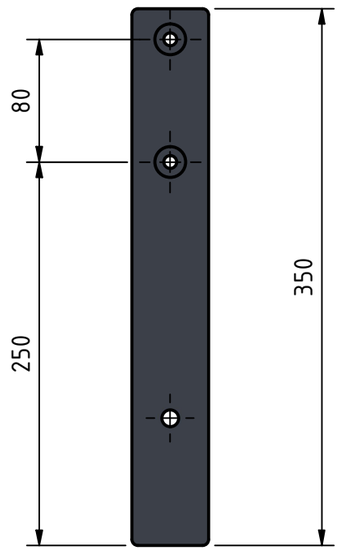

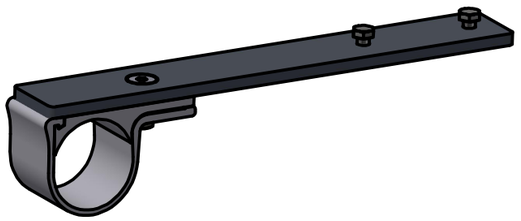

Pos	Ant	SMST Titel	Dimension	Artikel nr/Referens
8	4	Mutter M8 Locking	M8	34204
7	4	Bricka M8	M8	34302
6	4	Skruv M6SH	M8x20	34360
5	2	Mutter M10 Locking	M10 Lås	34205
4	2	Bricka M10 bred	11x28x2	34306
3	2	Skruv M6FS	M10x 30	34169
2	2	Fäste blixtljusramp	50x8x350	100768
1	2	Klämfäste	Ø60x50	15902

Konstr.	Ritad	Kop.	Kontr.	Stand.	Godk.	Skala	Ersätter	Ersatt av
JNO	JNO					1 : 3		

Där ej annat anges, gäller SS-ISO 2768 - C och SMS 723 - B. Svetskvalité för svetsar enligt SS - ISO 5817 nivå C.

QPAX
Tel +46 (0)651-760 460 email:info@qpax.se

Fäste för blixtljusramp på takbåge

Filnamn 98500.idw
Datum 2016-12-06
Art. nr 98500
Rev D

Denna handling får inte kopieras utan vårt skriftliga medgivande och dess innehåll får inte yppas för tredje man och inte heller användas för något obehörigt ändamål.