Q-LIGHT
TOYOTA HILUX 26-

Art nr: Q900519
Monteringssats: 93710



Installation
Monteras med Q-GRIP systemet och extra stabilisering.
Grillen och skyddsplast under tas bort
vid installationen.

E.v 360° kamera i grillen blir blockerad.

QPAX AB® Pellvägen 4, S-827 63 Färila
Telefon: +46(0)651-760 460 | E-post: info@qpax.se | qpax.se

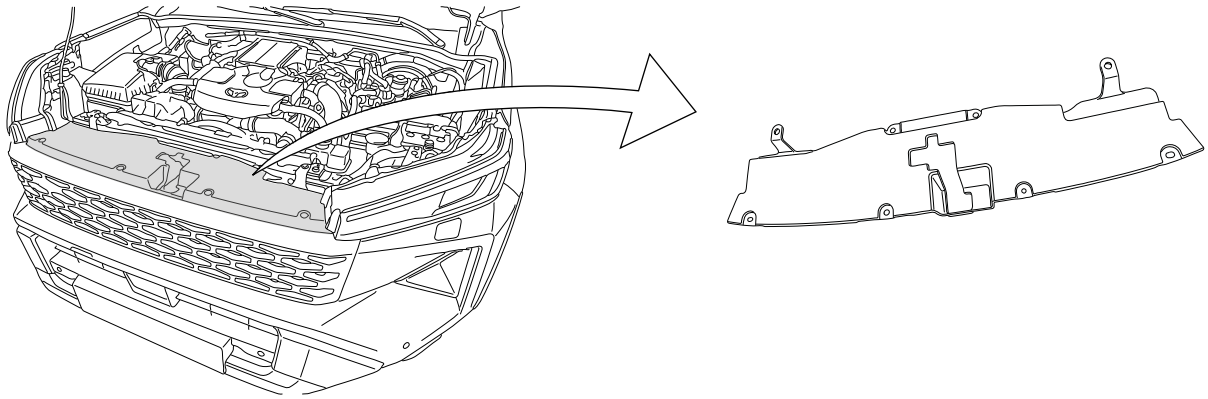

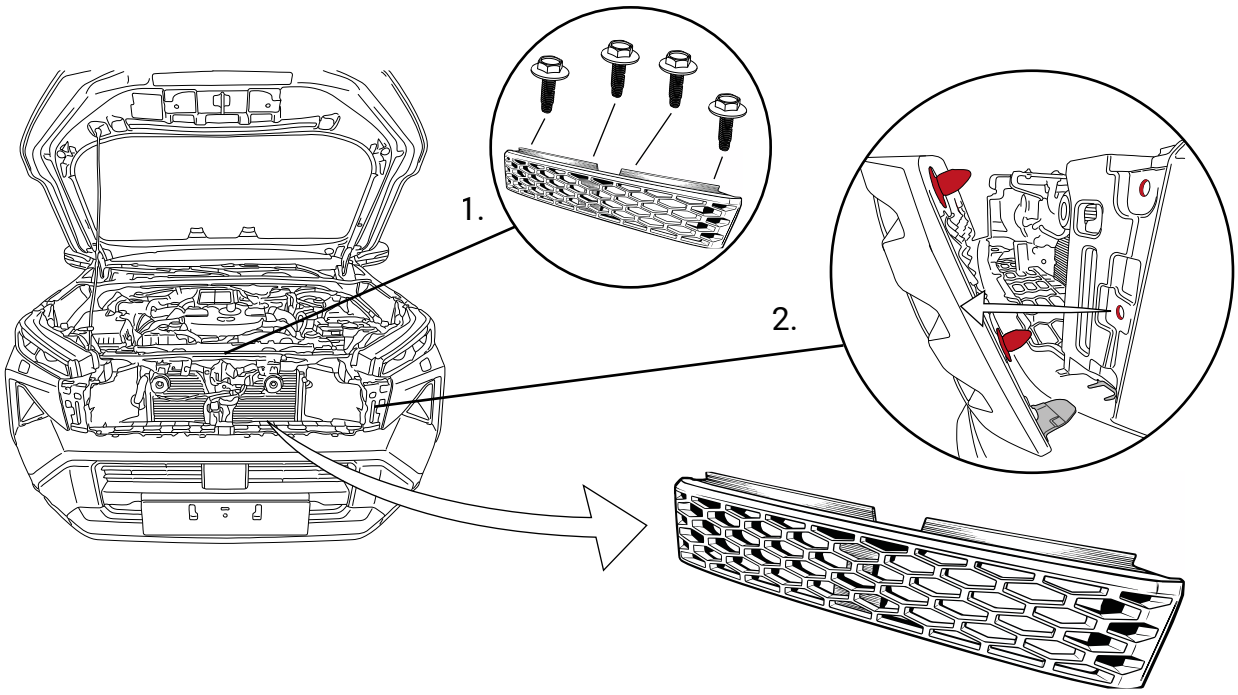

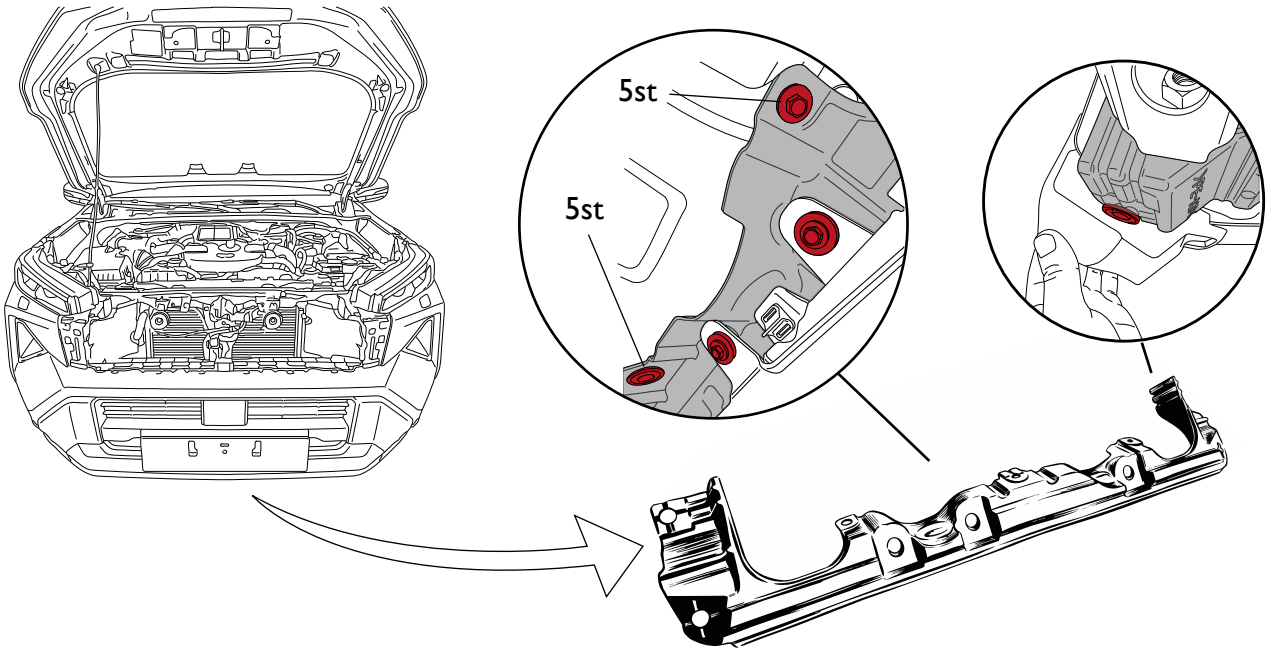

QPAX AB® Pellvägen 4, S-827 63 Färila
Telefon: +46(0)651-760 460 | E-post: info@qpax.se | qpax.se

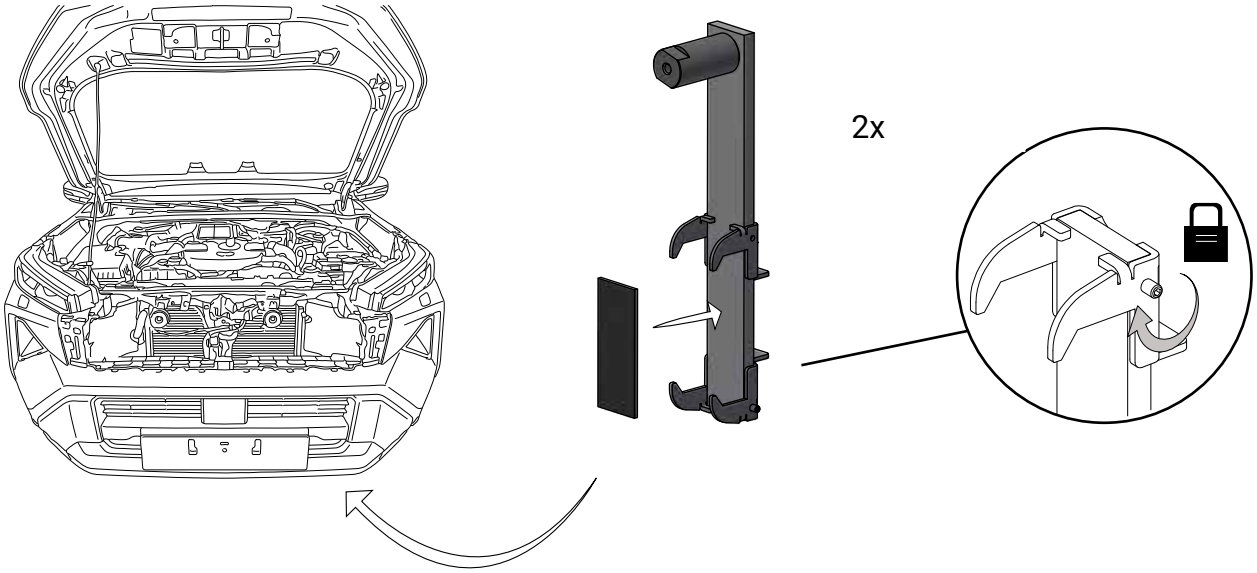
2x

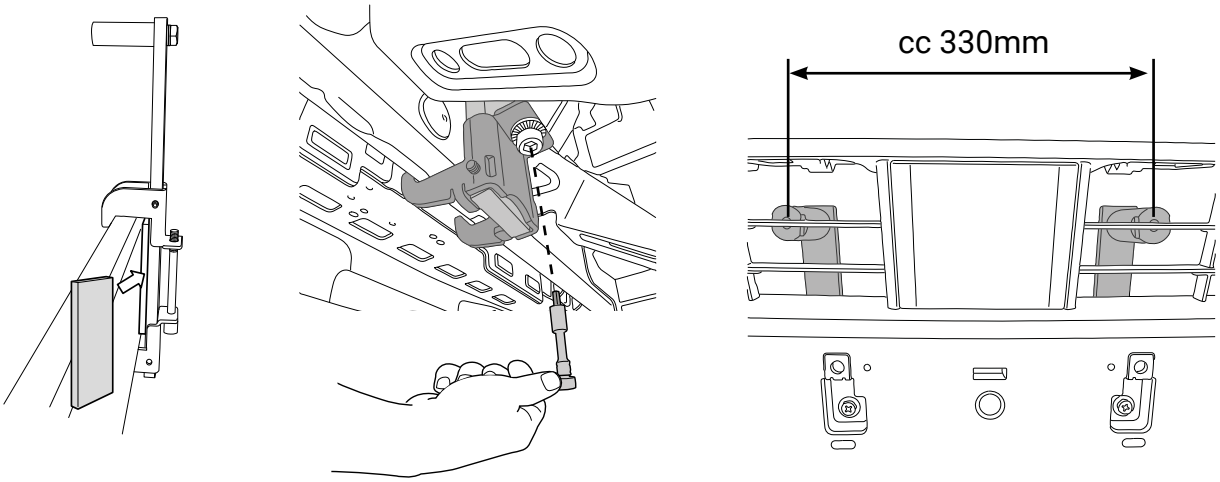
cc 330mm

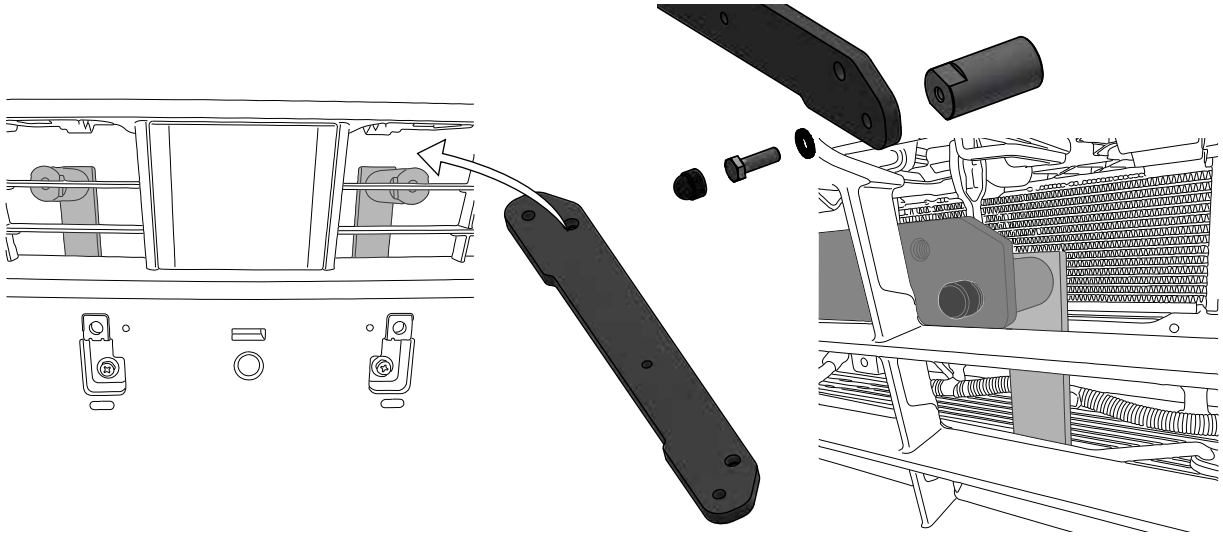

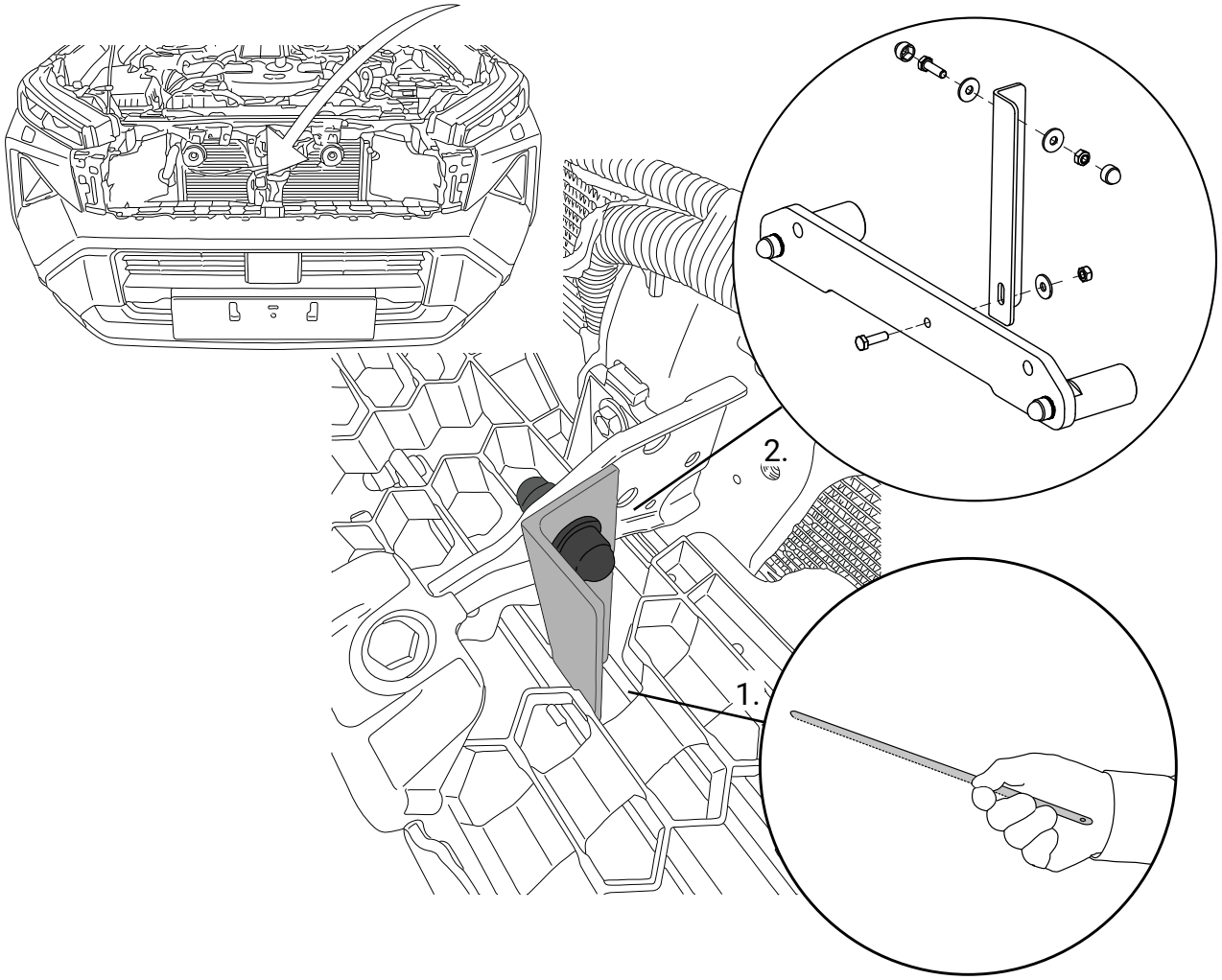
2.
1.

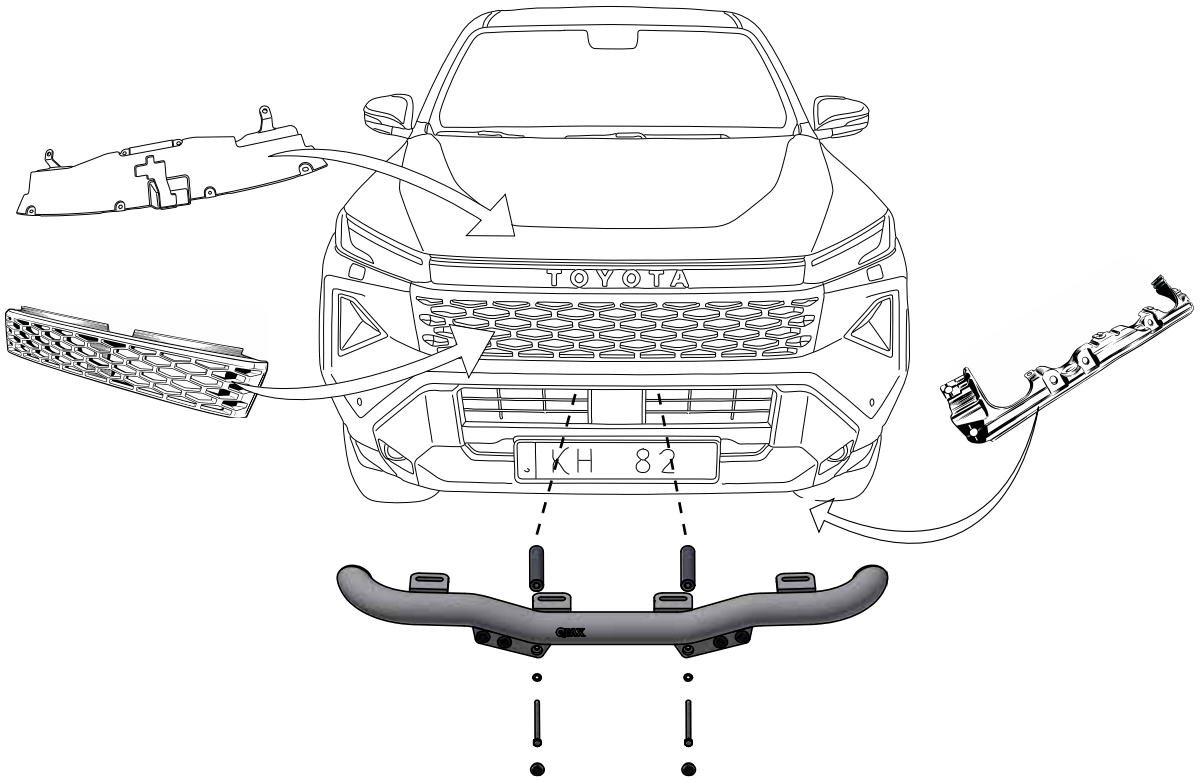
TOYOTA
KH 82

Nr	Ant	Ändring	Datum	Godk.

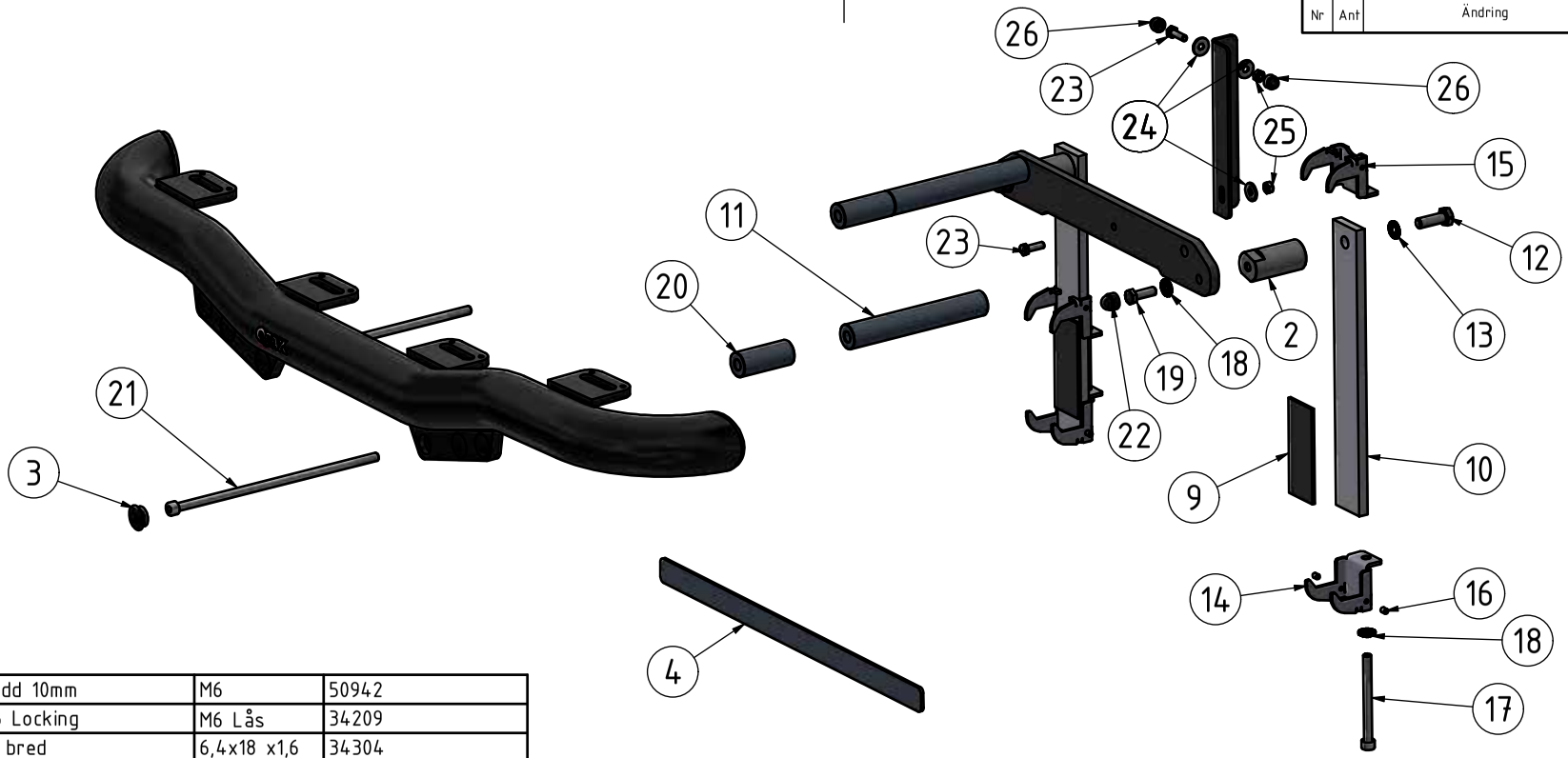

Pos	Ant	SMST Titel	Dimension	Artikel nr/Referens
26	2	Mutterskydd 10mm	M6	50942
25	2	Mutter M6 Locking	M6 Lås	34209
24	3	Bricka M6 bred	6,4x18 x1,6	34304
23	2	Sexkantskruv		34193
22	2	Mutterskydd 13mm	M8	50944
21	2	Sexkanthålskruv		34184
20	2	Aludistans 60	Ø25x60	100233
19	2	Skruv M6S	M8x25	34105
18	4	Bricka Nordlock M8 Bred	M8	34328
17	2	Sexkanthålskruv		34173
16	4	Stoppskruv	M5x8	34114
15	2	Q-GRIP Klo 25-30 gänga	T=3	100576
14	2	Q-GRIP Klo 25-30	T=3	100575
13	2	Bricka Nordlock M10	M10	34327
12	2	Skruv M6S	M10x30	34106
11	2	Aludistans 160	Ø25x160	101210
10	2	Glidstång 300	40x10	100934
9	2	Skimsplatta Hilux 26-	40x3	101363
8	1	Stabiliseringsvinkel Hilux 26-	T=3	101362
7	1	Fästkonsol M8 Hilux 26-		101361-1
6	2	Täcklock	T=5	101140
5	1	Dekal QPAX	54x17	60325
4	1	Reklamlist Qpax		98021
3	6	Täcklock Ø20mm hål	Ø25(20)x10	50937
2	2	Q-GRIP Ståldistans Ø30x60	Ø30x60	100162
1	1	Q-LIGHT extraljusfäste		E63-152

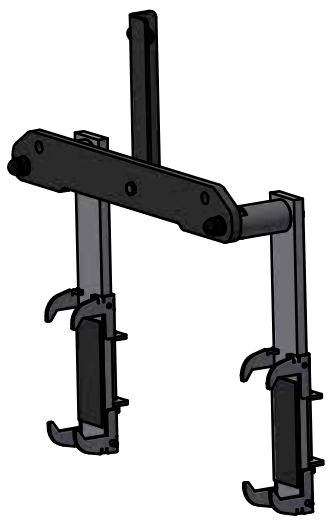

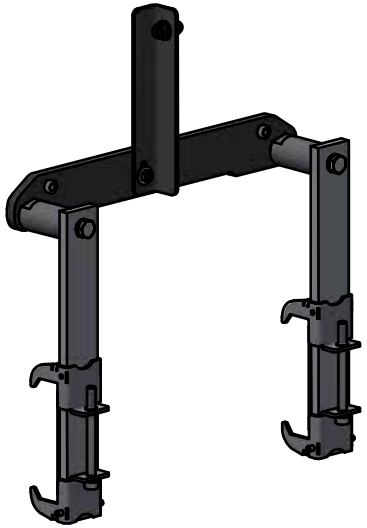

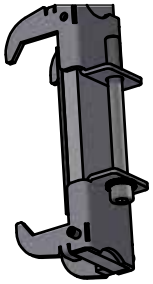

Konstr.	Ritad	Kop.	Kontr.	Stand.	Godk.	Skala	Ersätter	Ersatt av
JNO	JNO					1 : 5		

Där ej annat anges, gäller SS-ISO 2768 - C och SMS 723 - B. Svetskvalité för svetsar enligt SS - ISO 5817 nivå C.

QPAX

Tel: +46 (0)651-760 460 Mail: info@qpax.se

Q-LIGHT 4
Toyota Hilux 26-

Filnamn	Datum
93710.idw	2026-10-28

Art. nr	Rev
93710	A

Denna handling får inte kopieras utan vårt skriftliga medgivande och dess innehåll får inte yppas för tredje man och inte heller användas för något obehörigt ändamål.