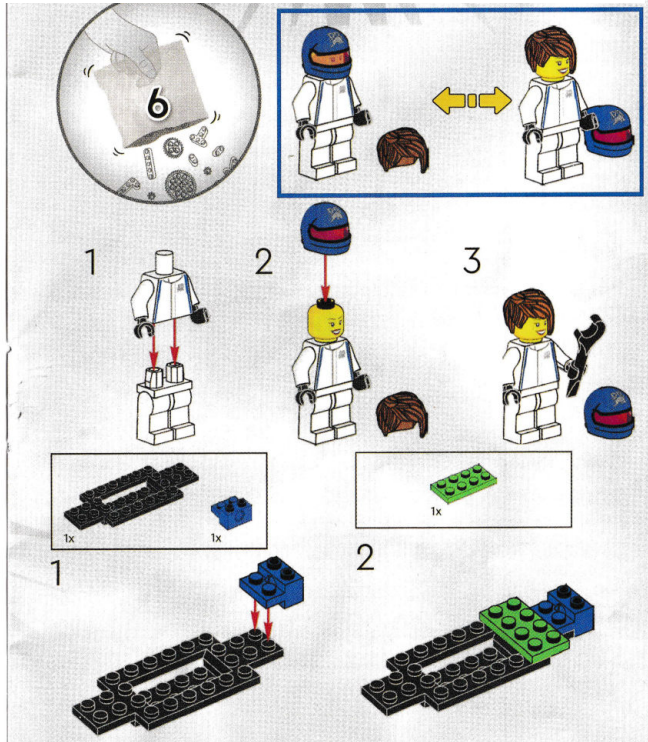
6
1
2
3
1x
1x
1x
1
2

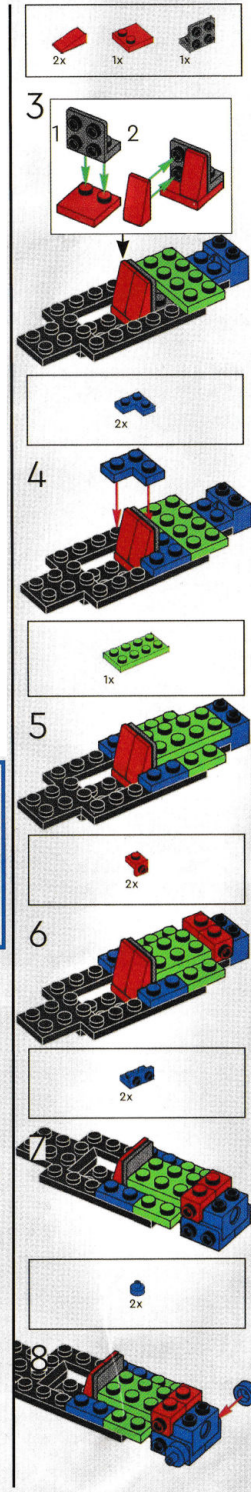
2x
1x
1x
3
1
2
2x
4
1x
5
2x
6
2x
7
2x
8

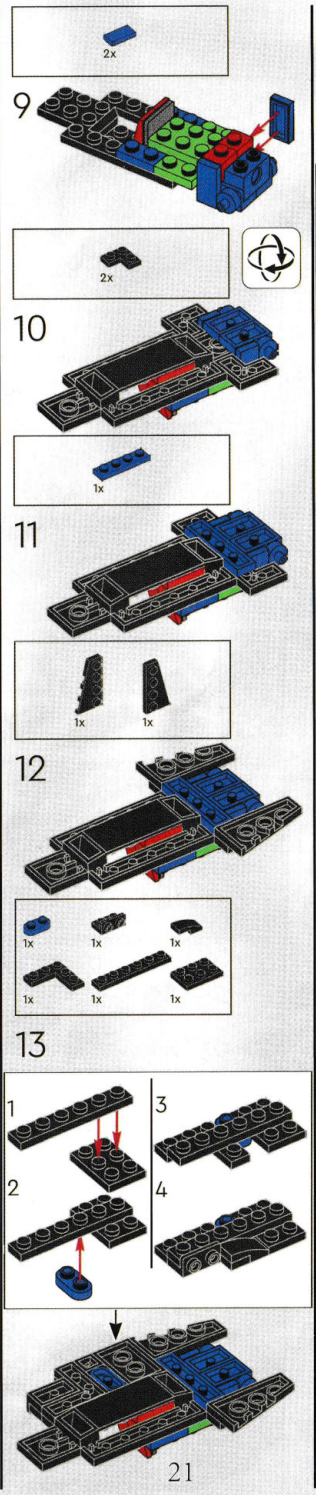
2x
9
2x
10
1x
11
1x
1x
12
1x
1x
1x
1x
1x
1x
13
1
2
3
4

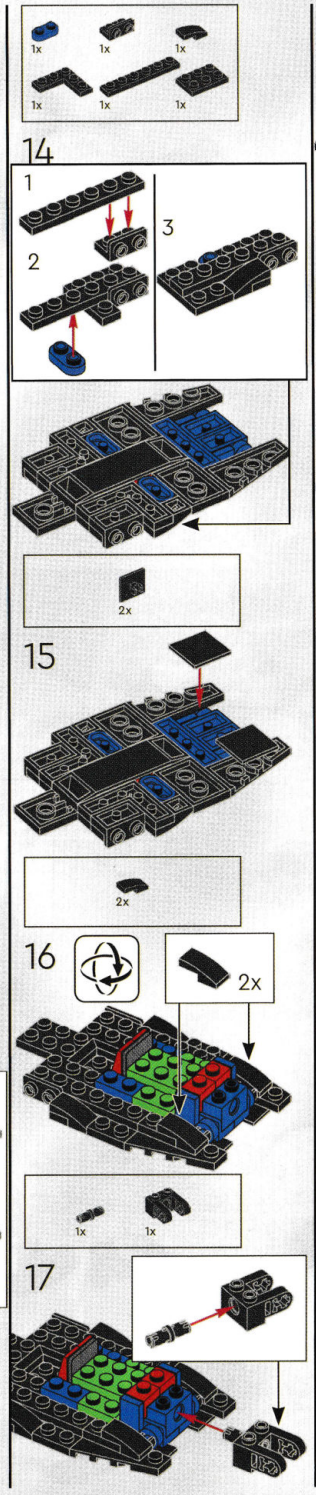
1x
1x
1x
1x
1x
1x
14
1
2
3
2x
15
2x
16
2x
1x
1x
17

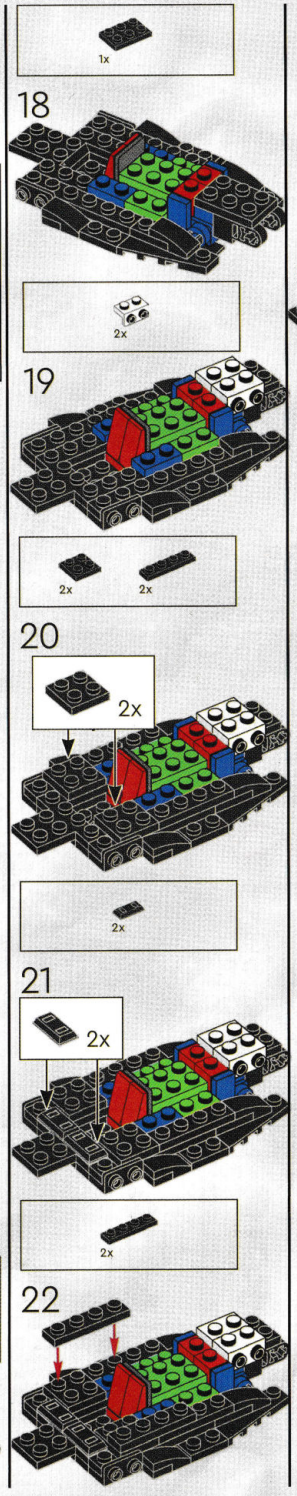
1x
18
2x
19
2x
2x
20
2x
2x
21
2x
2x
22

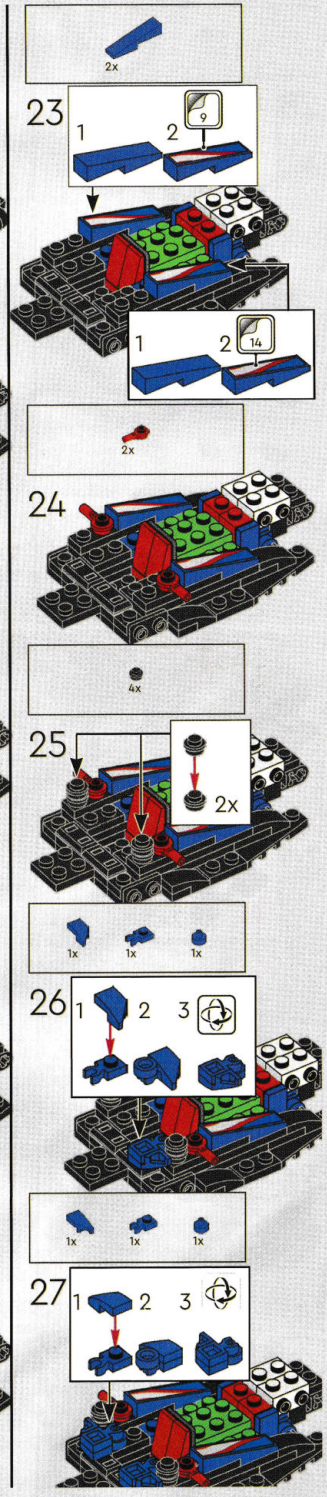
2x
23
1
2
9
1
2
14
2x
24
4x
25
2x
1x
1x
1x
26
1
2
3
1x
1x
1x
27
1
2
3

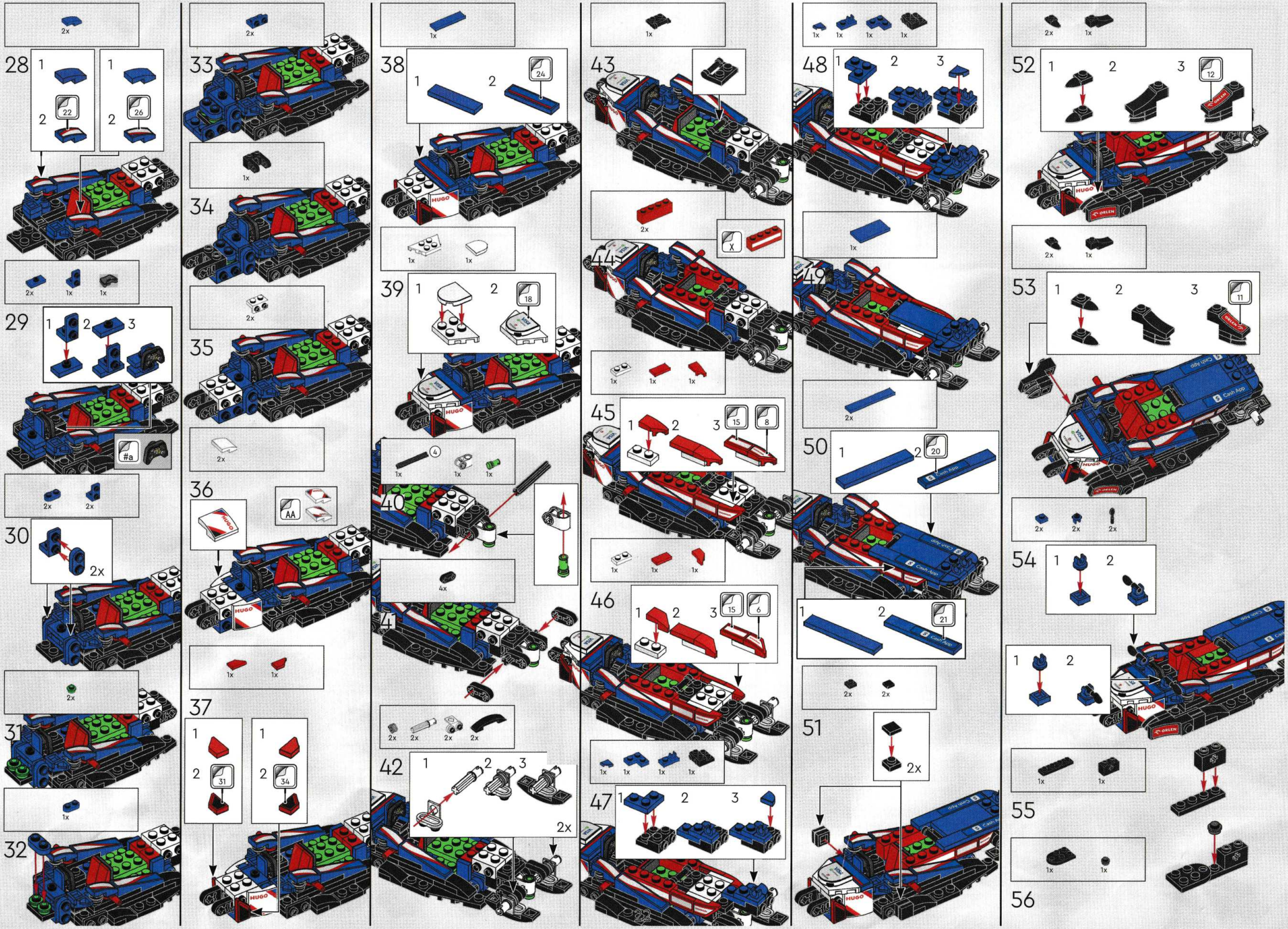
28
29
30
31
32
33
34
35
36
37
38
39
40
41
42
43
44
45
46
47
48
49
50
51
52
53
54
55
56
HUGO
ORLEN
Cash App

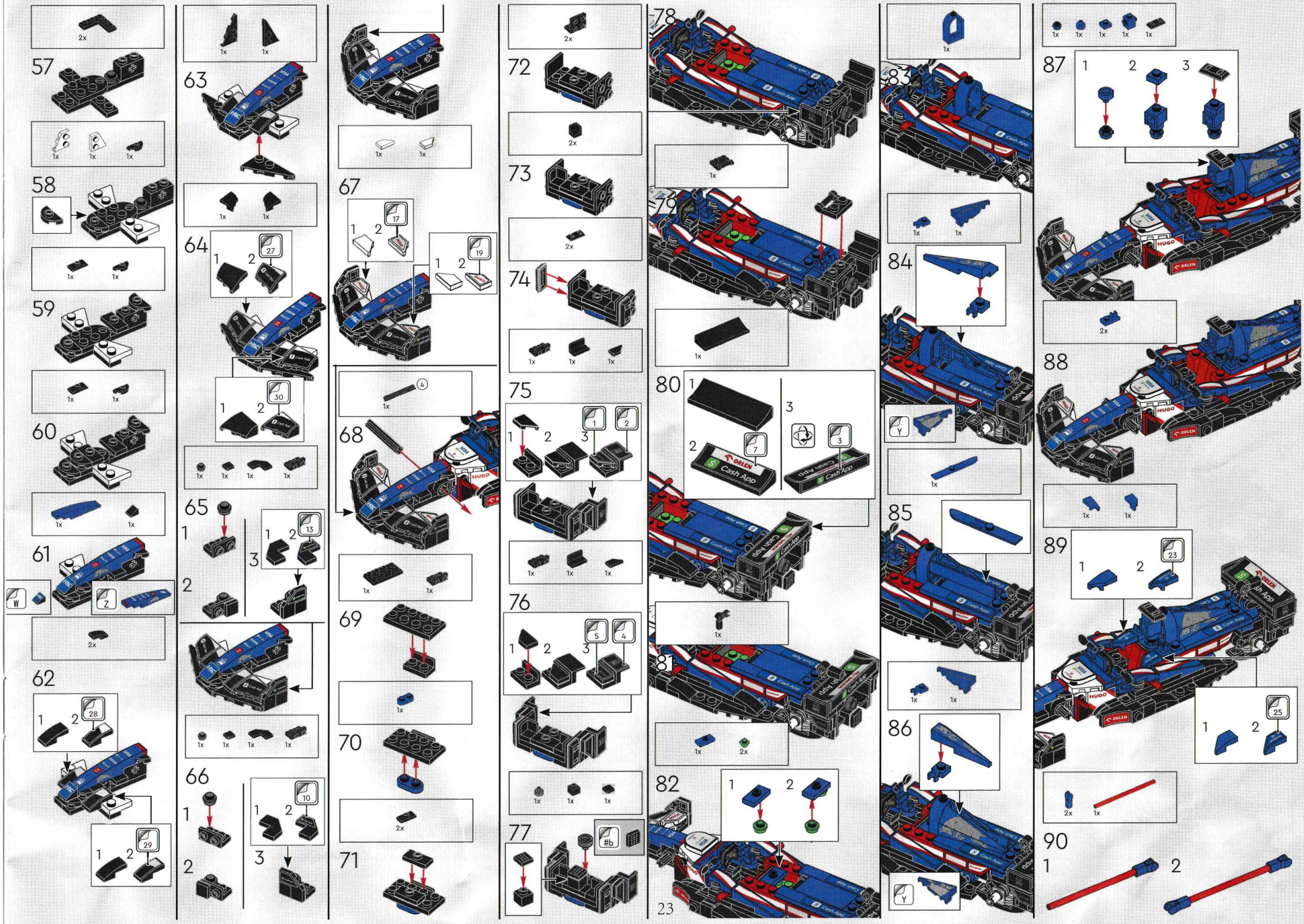
57
58
59
60
61
62
63
64
65
66
67
68
69
70
71
72
73
74
75
76
77
78
79
80
81
82
83
84
85
86
87
88
89
90
Cash App
ORLEN
HUGO

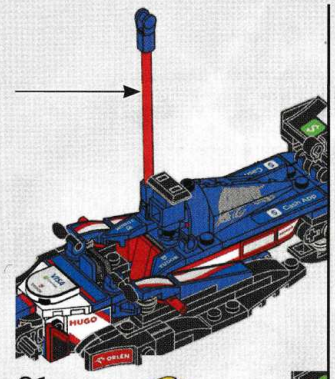
91

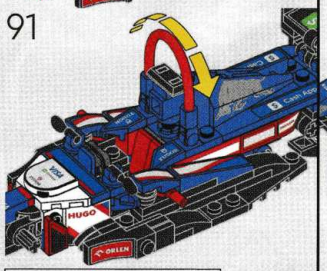

1x

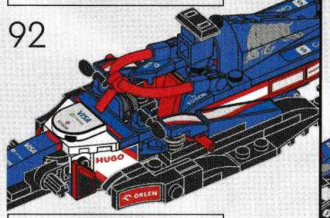
92

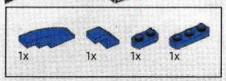
1x
1x
1x
1x

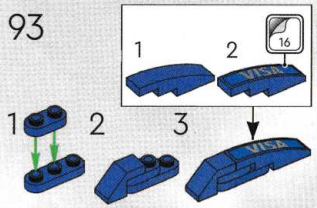
93
1
2
16
1
2
3

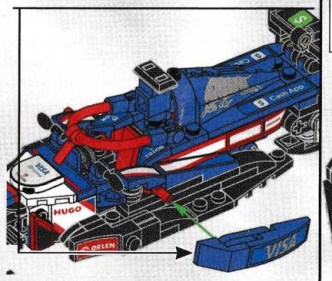

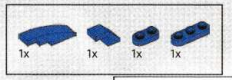
1x
1x
1x
1x

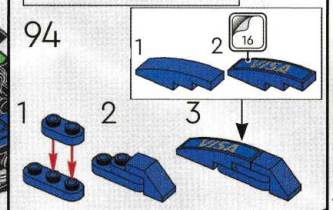
94
1
2
16
1
2
3

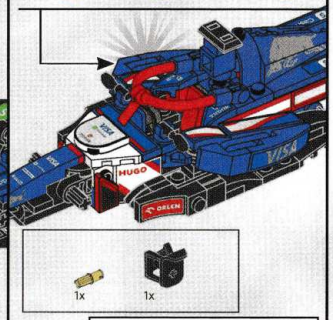

1x
1x

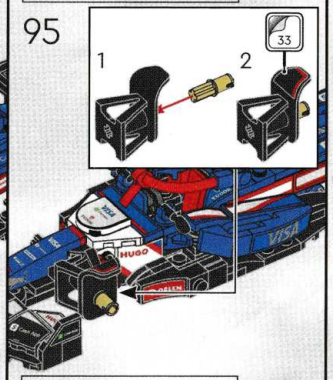
95
1
2
33

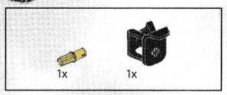
1x
1x

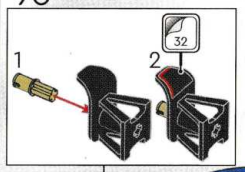
96
1
2
32

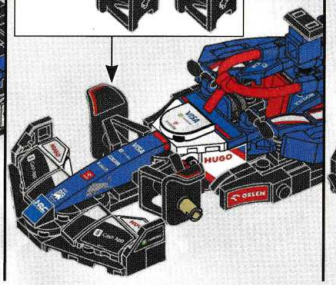

2x

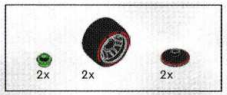
2x
2x
2x

97
1
2
2x

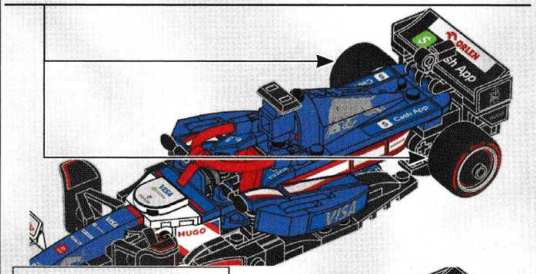

2x
2x

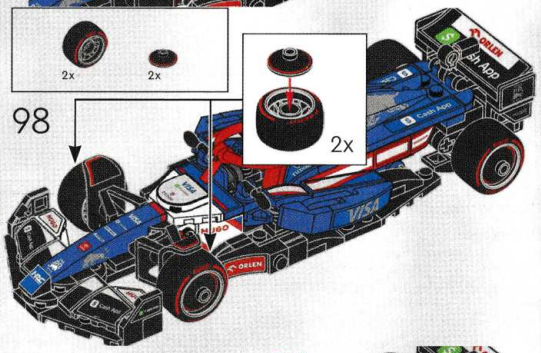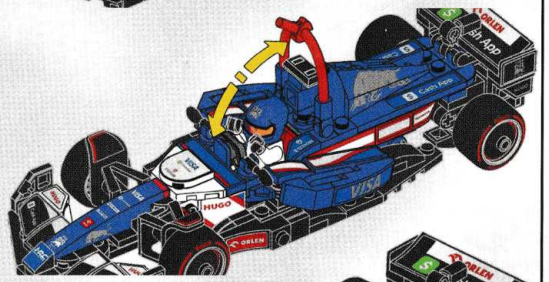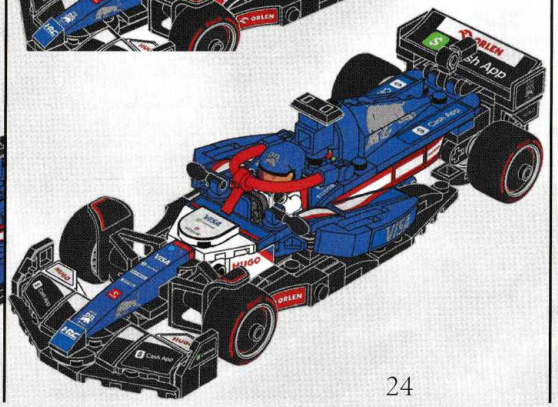
98
2x